SLIM

Meuble monté tourillonné collé, suspendu par boitiers d'accrochage réglables, avec possibilité de soutien par des pieds. Vide sanitaire : 50 mm.

Corps de meuble et façades en panneau aggloméré mélaminé de 16 mm d'épaisseur.

Tiroirs double parois métallique blanc / fond Cappuccino, sortie totale amortie avec tube rectangulaire. Découpe siphon métallique laquée blanc intégrée dans le tiroir du haut. La découpe siphon du tiroir du haut est toujours centrée dans la largeur du sous-vasque sauf cuve ovale. Profondeur utile : 281 mm.

Portes sur charnières métalliques réglables à fermeture amortie. Poignée métal finition chromé brillant.

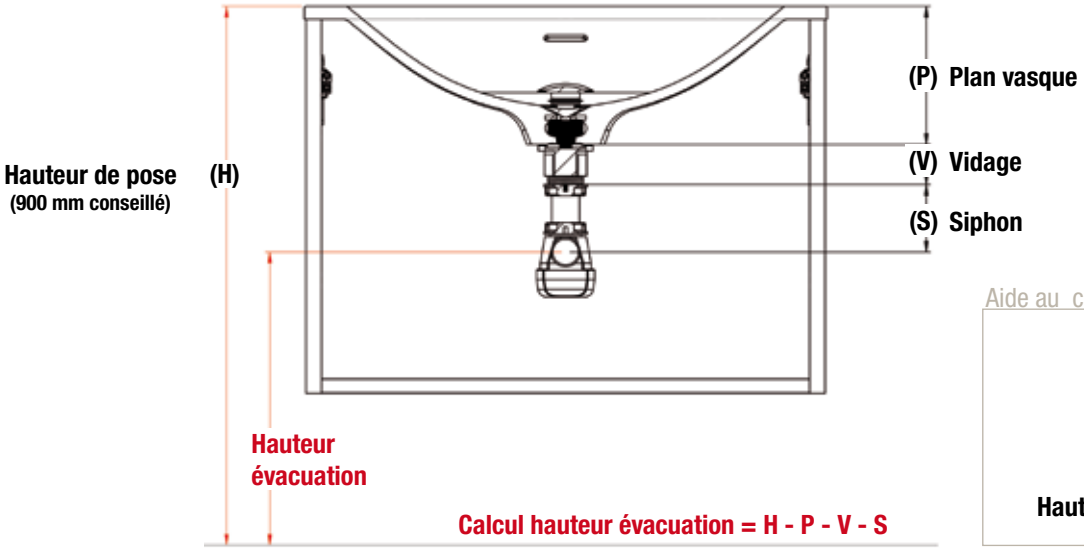

Aide au calcul :

Hauteur (H)	.....
Plan (P)	- .....
Vidage (V)	- .....
Siphon (S)	-
Hauteur évacuation	= .....

Plan vasque (P) SLPLAN = 150 mm (avec kit trop-plein)	**Plan vasque (P)** UGPLAN = 140 mm
Vidage (V) MITVIDAG.LIB.02 = 57 mm	**Vidage (V)** MITVIDAG.LIB.02 = 80 mm
Siphon (S) (axe min à axe max) SIPH.INT01BL = 55 à 105 mm	**Siphon (S)** (axe min à axe max) SIPH.INT01BL = 55 à 105 mm

MEUBLE SOUS-VASQUE

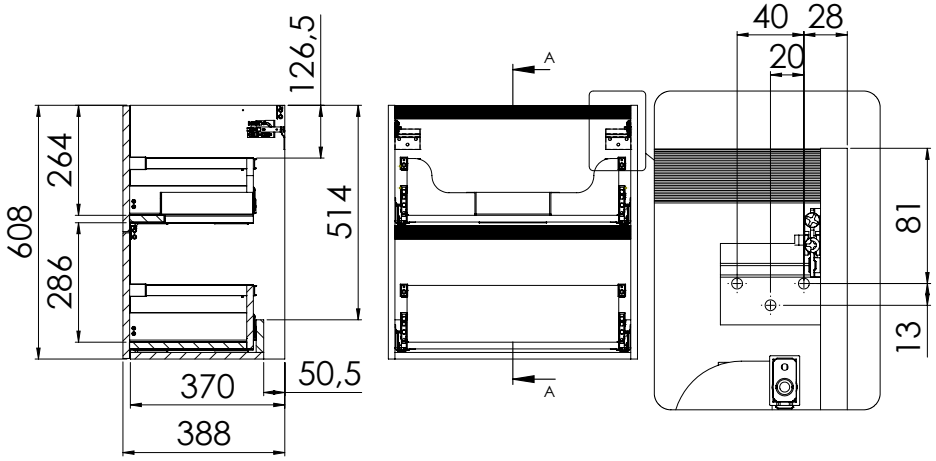

Tiroir simple - Vue profil

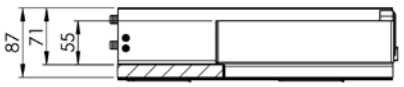

Tiroir avec railing - Vue profil

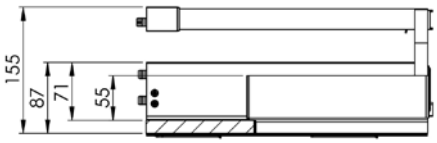

ENSEMBLE SOUS VASQUE + VASQUE RECTANGULAIRE MARBRE RECONSTITUÉ BRILLANT

SLMC07...

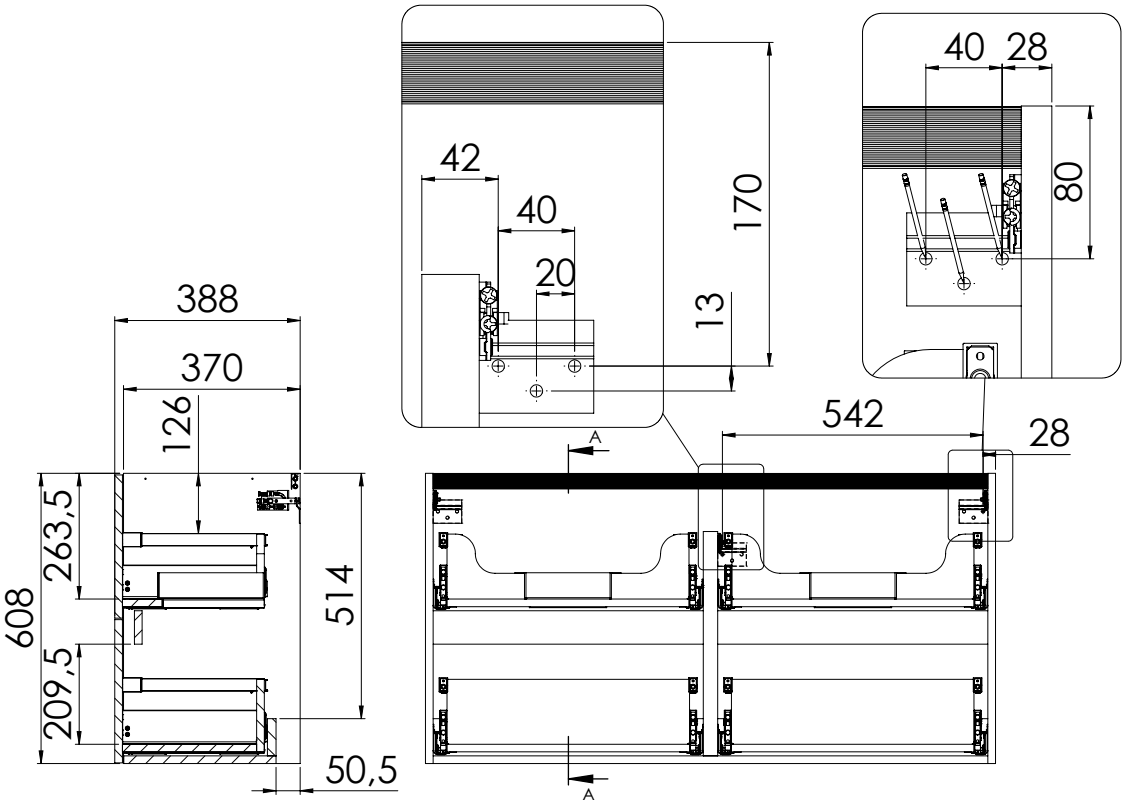

PLAN VASQUE RECTANGULAIRE MARBRE RECONSTITUÉ BRILLANT

Plans vasque en matériau de synthèse blanc brillant, composé de polyester et de carbonate de calcium avec un revêtement en surface Gel Coat de type ISO. Trop plein avec cache chromé. Profondeur de la cuve : 128 mm. Prévoir mitigeur à tirette ou utiliser en écoulement libre. Perçage mitigeur à 65 mm du mur.

SIPLANC60BLB

centré
Vasque pour SLMC31

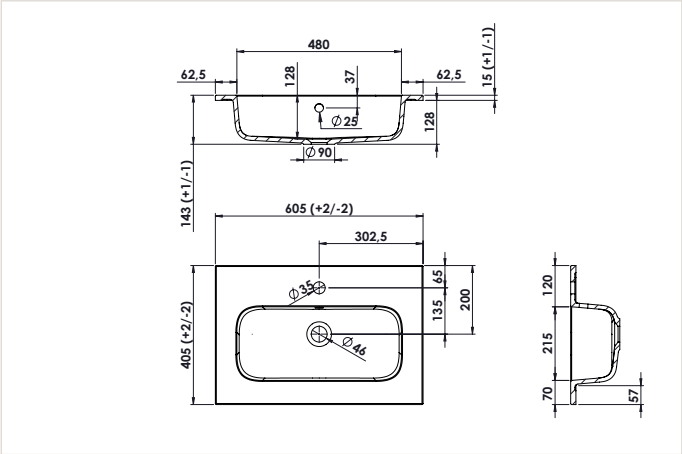

SIPLANC80BLB

centré
Vasque pour SLMC33

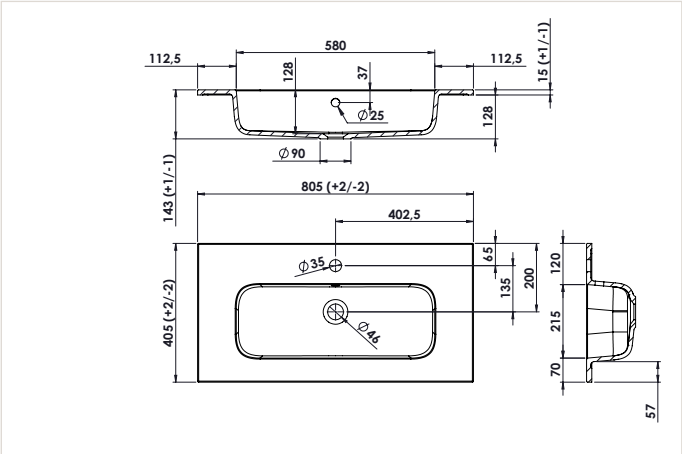

SIPLANC120BLB

centré
Vasque pour SLMC34

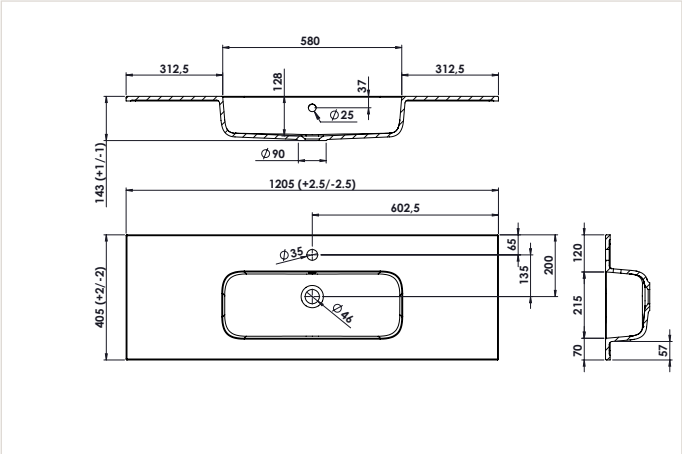

SIPLAN2120BLB

double
Vasque pour SLMC37 et SLMC38

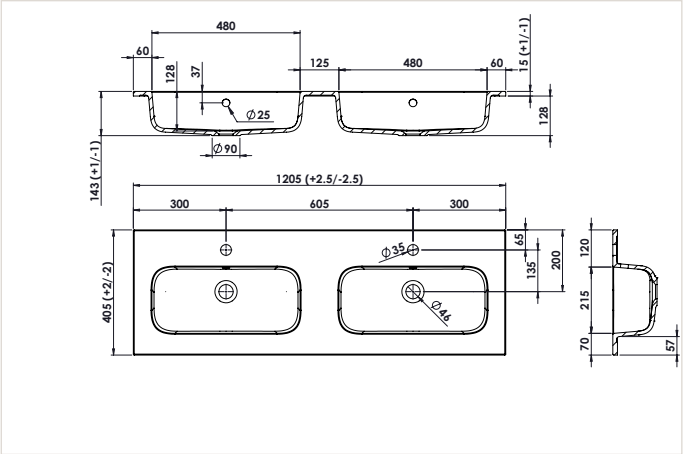

PLAN VASQUE RECTANGULAIRE CÉRAMIQUE

Plan vasque en céramique blanc brillant. Trop plein avec cache chromé. Profondeur de la cuve : 110 mm.

SMPLANC60CERB

centré
Vasque pour
SLMC21

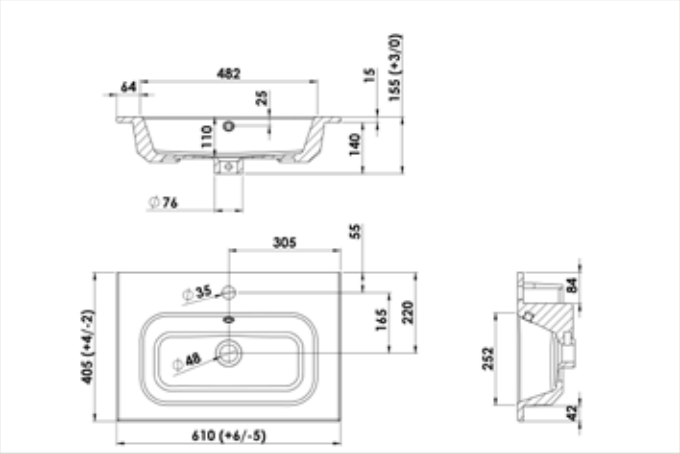

SMPLANC80CERB

centré
Vasque pour
SLMC23

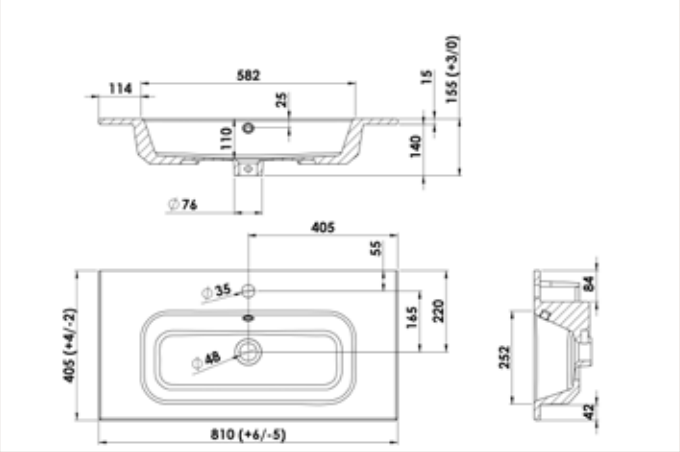

SMPLAN2120CERB

double
Vasque pour
SLMC27 et
SLMC28

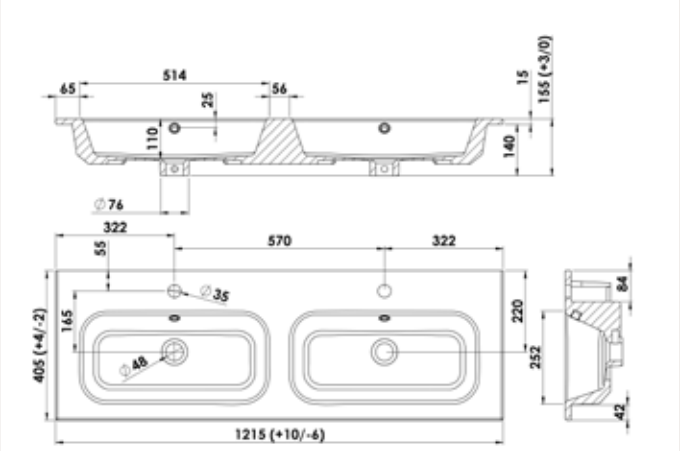

ACCESSOIRE

Siphon

SIPH.INT01BL

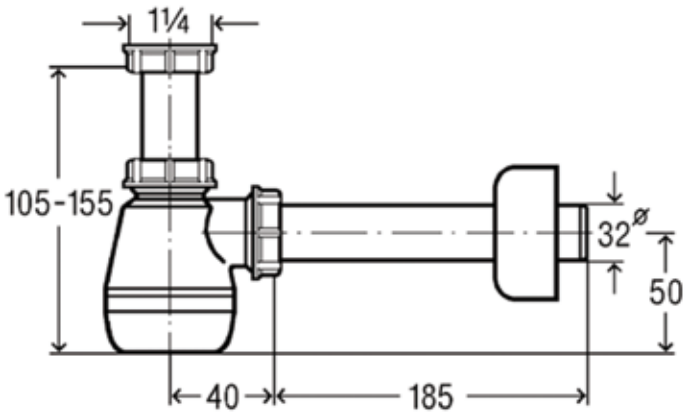

Siphon recoupable

Vidage libre

MITVIDAG.LIB.02

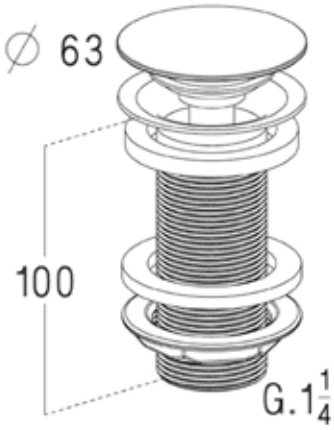

En laiton chromé brillant - pour utilisation avec vasque sans trop-plein incompatible mitigeur à tirette

MEUBLE DE COMPLÉMENT

SLM54… / SLM55… / SLM86… / SLM87… / HAR78… / HAR79… / HAR124… / HAR125…

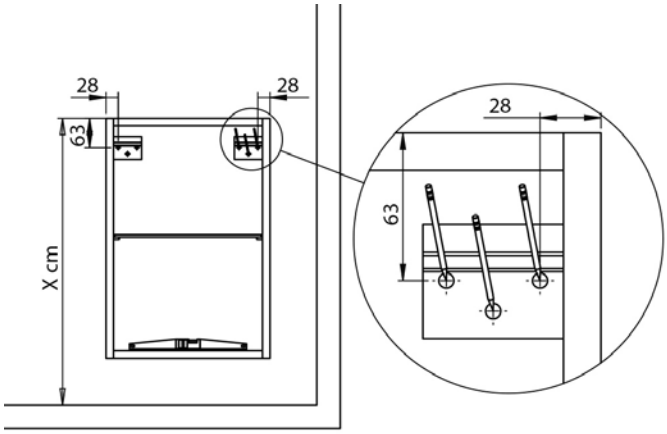

SLM90… / SLM91… / HAR140… / HAR141… / HAR142… / HAR143… / SLM68… / SLM69… / SLM88… / SLM89…

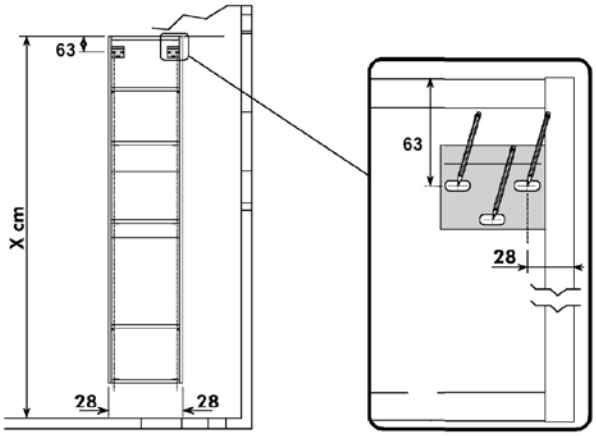

LAU100… / LAU101… / LAU102… / LAU103…

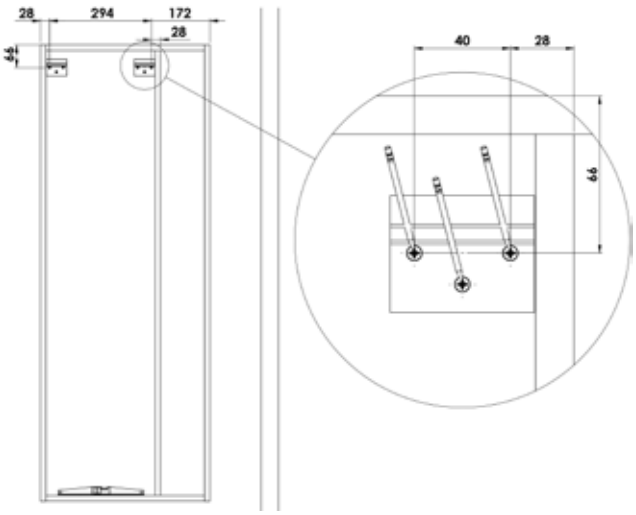

ACCESSOIRE

lot de 2 pieds

LRP02CHB

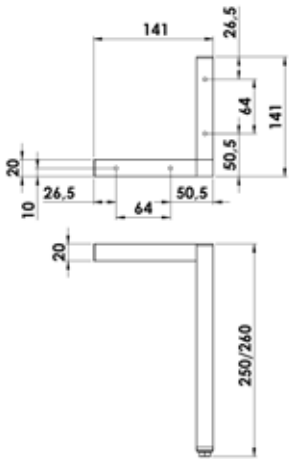

Aluminium anodisé brillant Pour l'avant et/ou l'arrière du sous-vasque. Tube 20x20 mm. Patins de réglage de 10 mm.