TOSCANE

Meuble monté tourillonné collé, suspendu par boitiers d'accrochage anti-décrochement réglables.
Vide sanitaire : 56 mm.

Corps de meuble en panneau aggloméré mélaminé de 18 mm d'épaisseur.
Façades : panneau aggloméré mélaminé épaisseur 18 mm, chant ABS 0.8 mm assorti.

Tiroirs double parois métallique blanc / fond Cappuccino, sortie totale amortie avec tube rectangulaire. Découpe siphon métallique laquée blanc intégrée dans le tiroir du haut. La découpe siphon du tiroir du haut est toujours centrée dans la largeur du sous-vasque.
Profondeur utile : 331 mm.

Portes sur charnières métalliques réglables à fermeture amortie.
Poignée aluminium finition au choix soie ou noir mat.

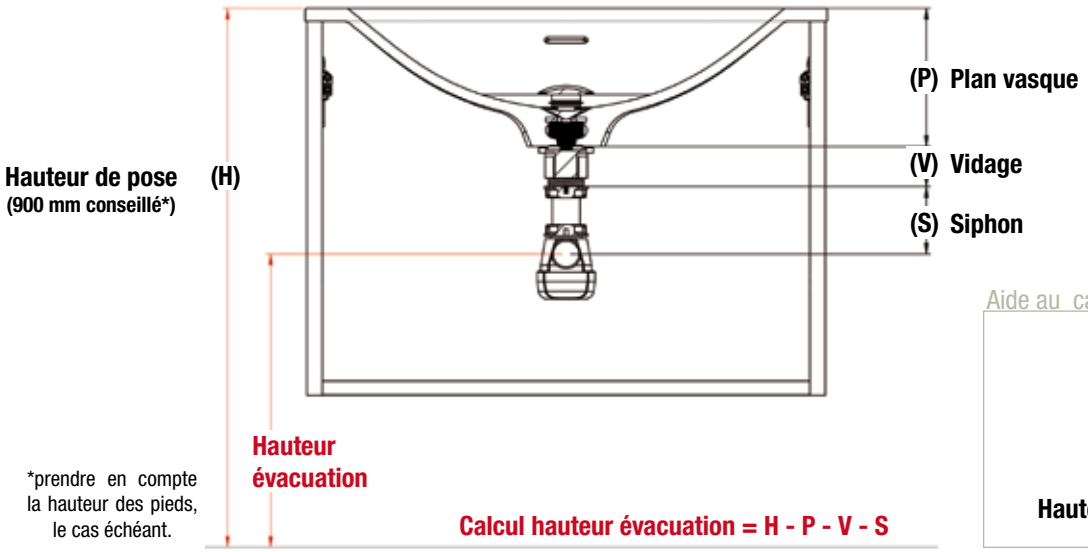

*prendre en compte la hauteur des pieds, le cas échéant.

Aide au calcul :

Hauteur (H)	.....
Plan (P)	- .....
Vidage (V)	- .....
Siphon (S)	-
Hauteur évacuation	= .....

Plan vasque (P)	**Plan vasque (P)**	**Plan vasque (P)**
TEPLAN = 160 mm	EDPLAN = 175 mm	FIPLAN = 175 mm
Vidage (V)	**Vidage (V)**	**Vidage (V)**
OPVIDAG = 50 mm MITVIDAG.LIB.02 = 45 mm MITVIDAG01 = 30 mm	OPVIDAG = 50 mm MITVIDAG.LIB.02 = 45 mm MITVIDAG01 = 30 mm	OPVIDAG = 50 mm MITVIDAG.LIB.02 = 45 mm MITVIDAG01 = 30 mm
Siphon (S) (axe min à axe max)	**Siphon (S)** (axe min à axe max)	**Siphon (S)** (axe min à axe max)
SIPH.INT01BL = 55 à 105 mm SIPH.INT04BL = 75 à 145 mm	SIPH.INT01BL = 55 à 105 mm SIPH.INT04BL = 75 à 145 mm	SIPH.INT01BL = 55 à 105 mm SIPH.INT04BL = 75 à 145 mm

SOUS-VASQUE / SOUS PLAN 1 GRAND TIROIR

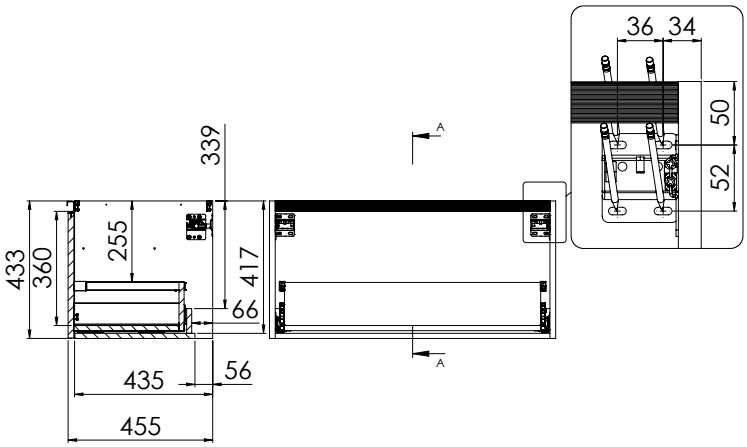

Tiroir simple - Vue profil

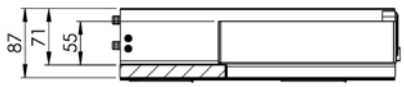

Tiroir avec railing - Vue profil

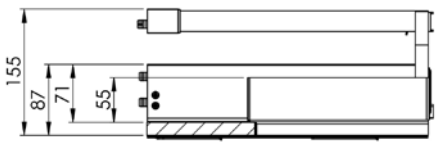

SOUS-VASQUE ET SOUS-PLAN 2 TIROIRS

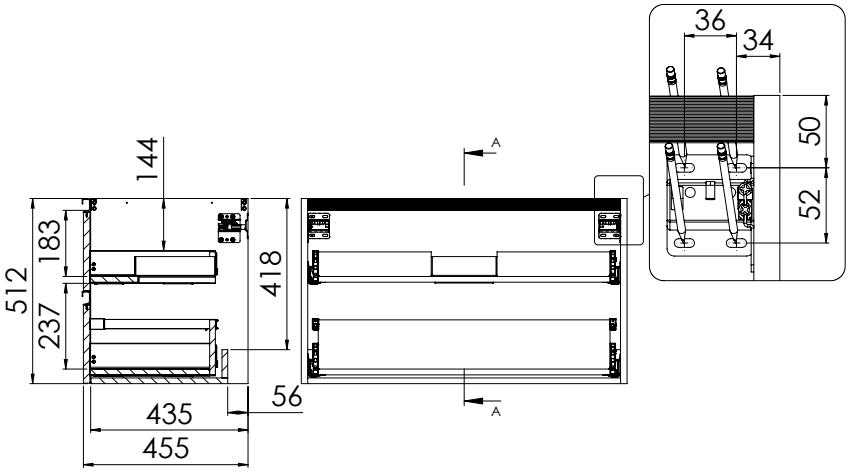

PLAN VASQUE CÉRAMIQUE NOIR MAT

Plan vasque moulé en céramique noir mat. Trop plein moulé avec bague chromée. Profondeur de la cuve : 125 mm. (ne pas utiliser de mitigeur à tirette en cas de miroir sur plan).

FIPLANC60...

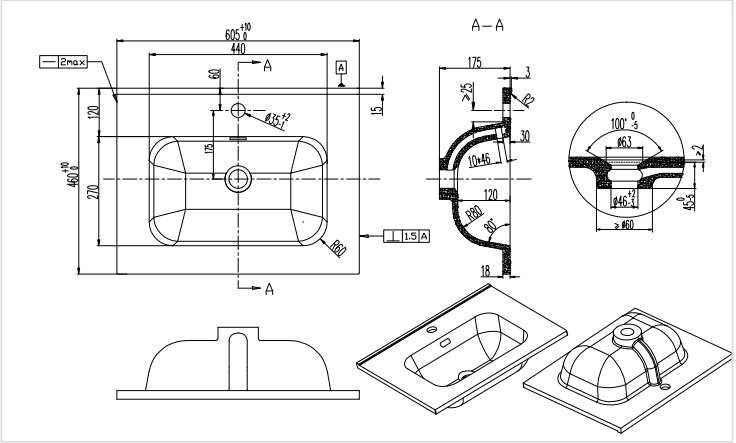

FIPLANC70...

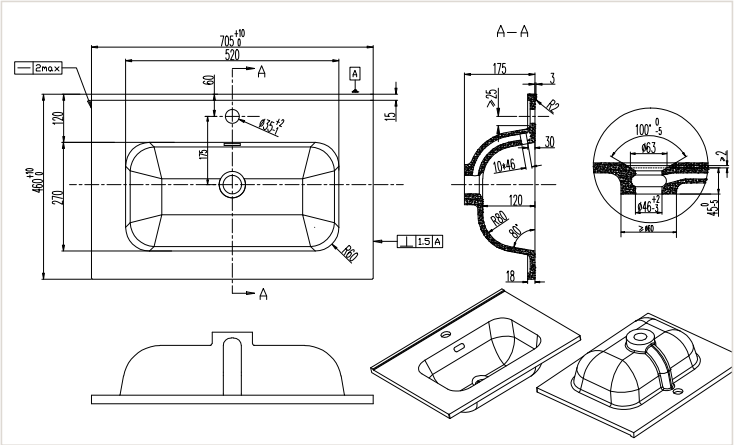

FIPLANC80...

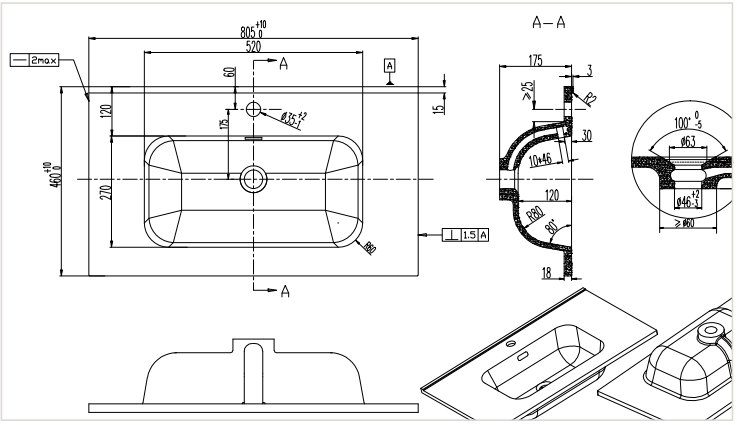

FIPLANC90...

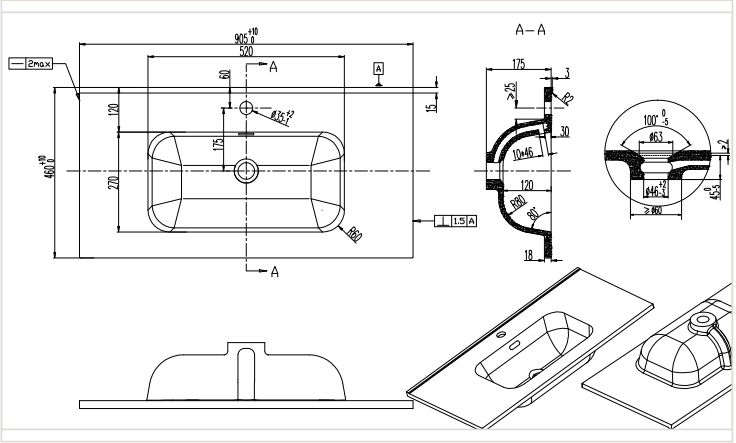

FIPLANC100...

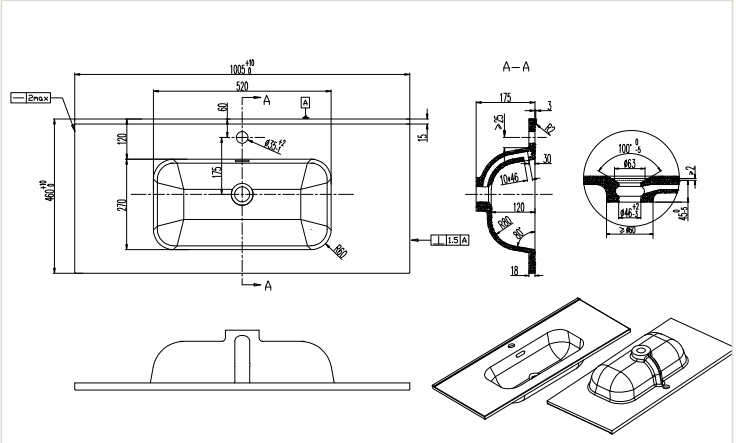

FIPLANC120... centré

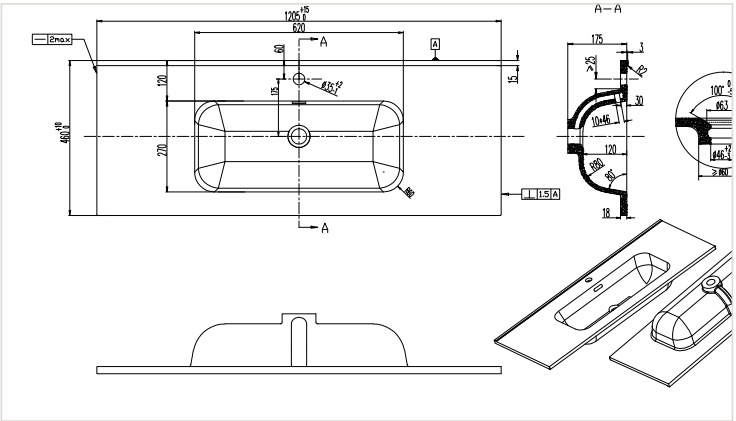

FIPLAN2120... double

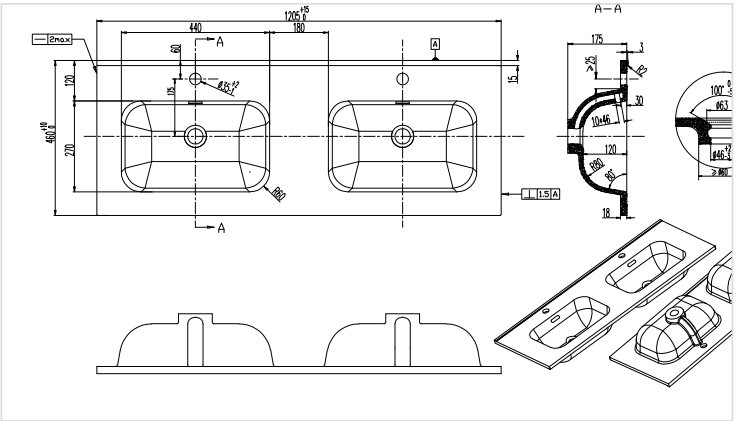

PLAN VASQUE CÉRAMIQUE

Plan vasque moulé en céramique. Trop plein moulé avec bague chromée. Profondeur de la cuve : 125 mm. (ne pas utiliser de mitigeur à tirette en cas de miroir sur plan).

EDPLANC60CERB

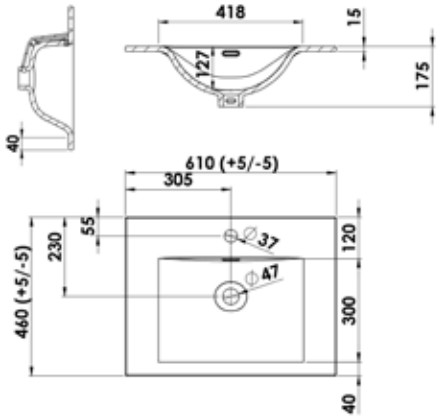

EDPLANC70CERB

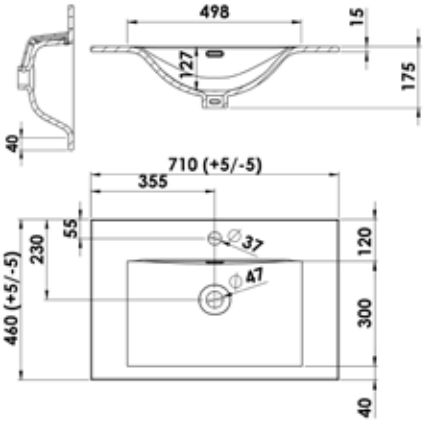

EDPLANC80CERB

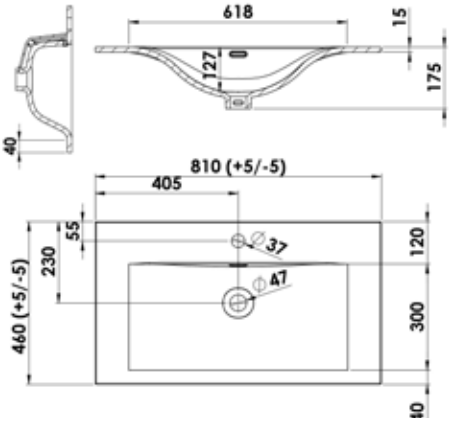

EDPLANC90CERB

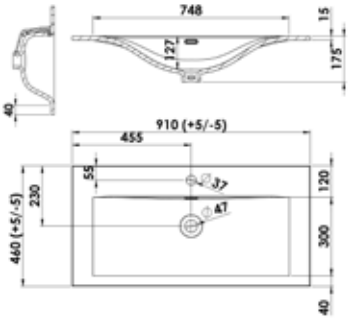

EDPLANC100CERB

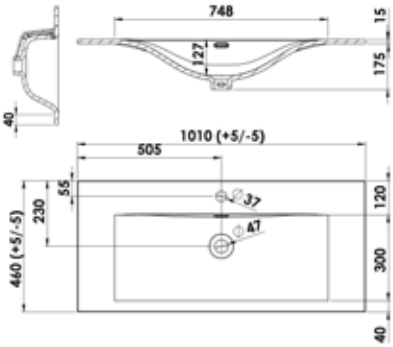

EDPLANC120CERB

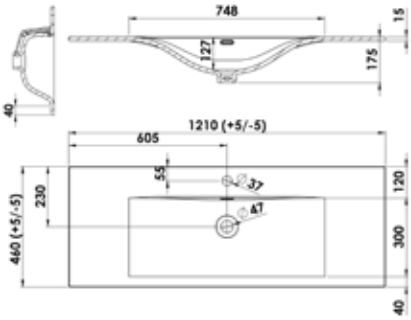

EDPLAN2120CERB

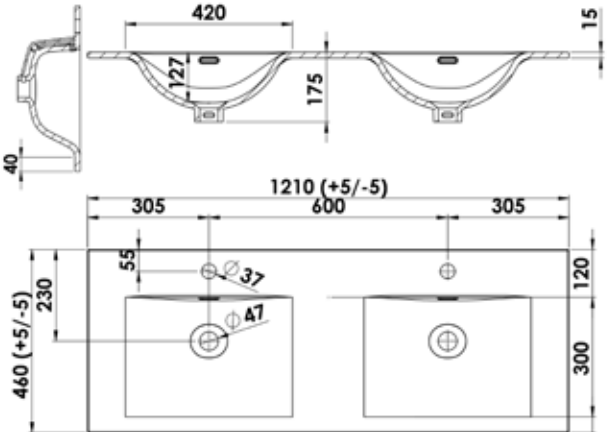

EDPLAN2140CERB

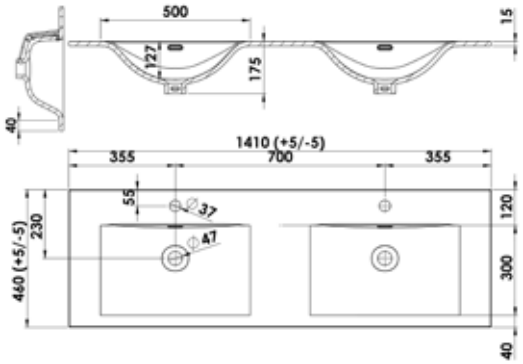

PLAN VASQUE EN MARBRE RECONSTITUÉ BRILLANT OU MAT

Plan vasque moulé en matériau de synthèse blanc brillant, composé de polyester et de carbonate de calcium avec un revêtement en surface Gel Coat de type ISO. Système de trop plein moulé. Profondeur de la cuve : 115 mm. Contrôler l'emcombrement si utilisation d'un mitigeur à tirette avec un miroir sur plan.

TEPLANC60BLB/BLM centré

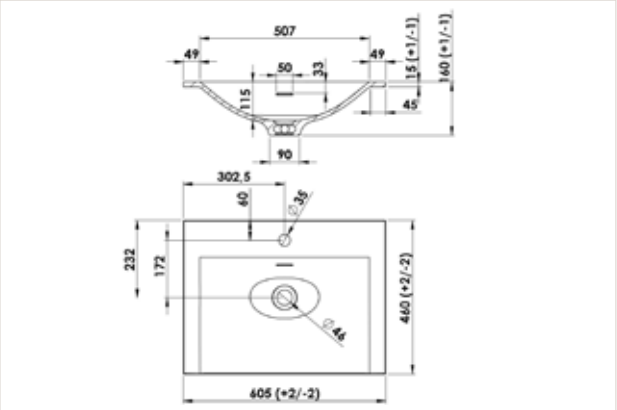

TEPLANC70BLB/BLM centré

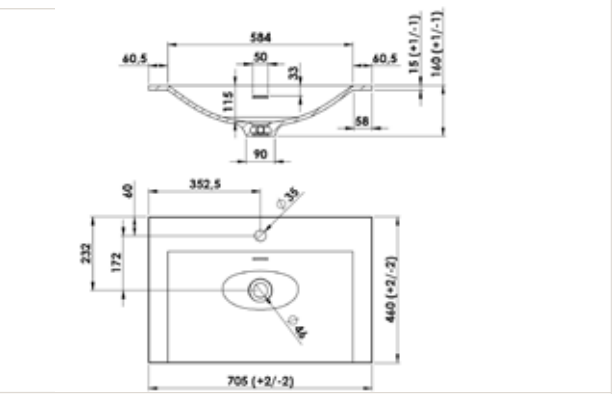

TEPLANC80BLB/BLM centré

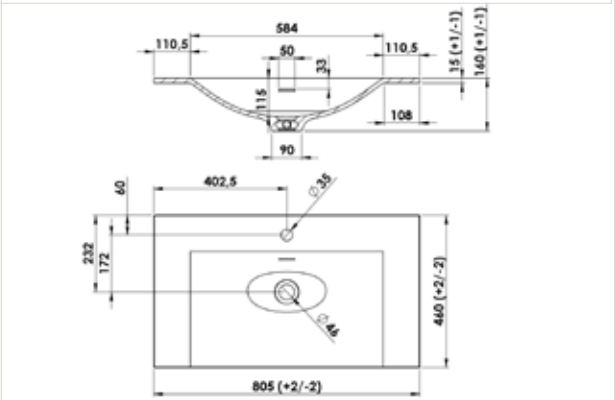

TEPLANC90BLB/BLM	centré	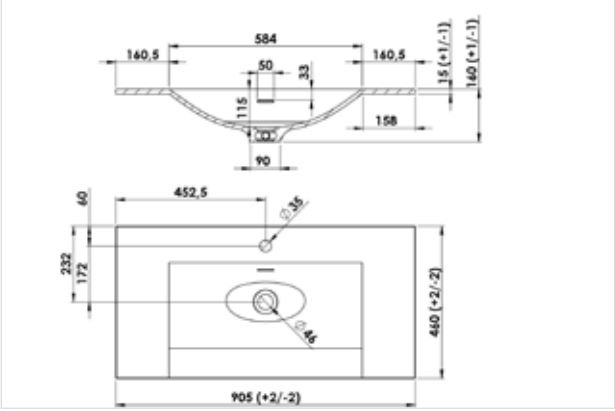
TEPLANC100BLB/BLM	centré	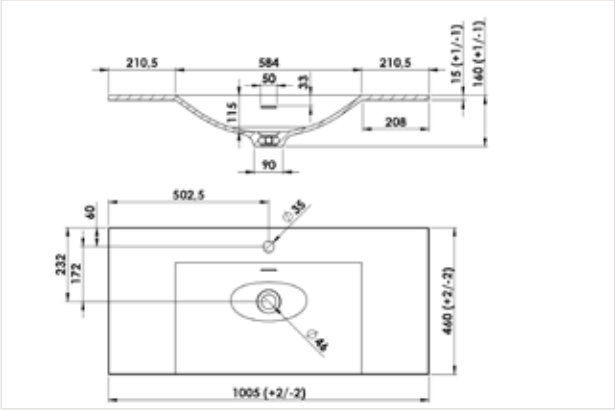
TEPLANC110BLB/BLM	centré	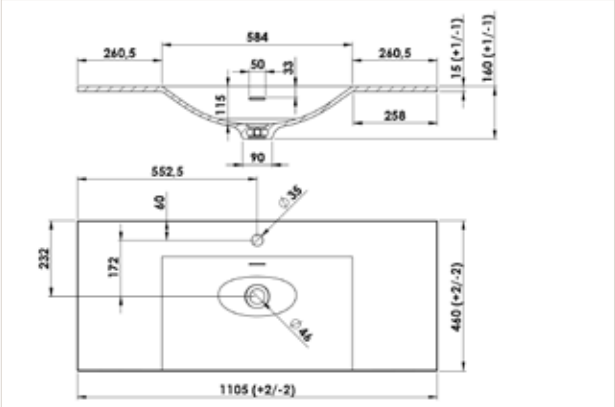
TEPLANC120BLB/BLM	centré	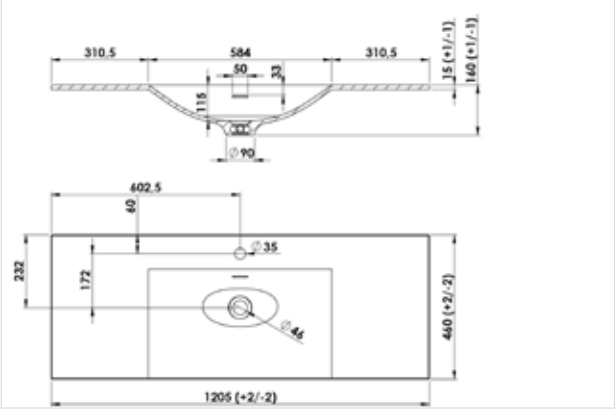
TEPLAND120BLB/BLM	droite	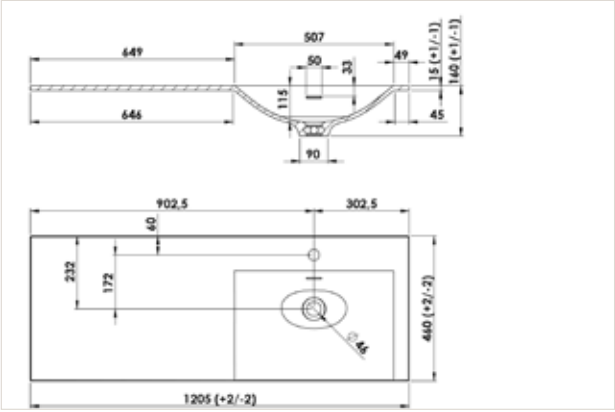

TEPLANG120BLB/BLM gauche

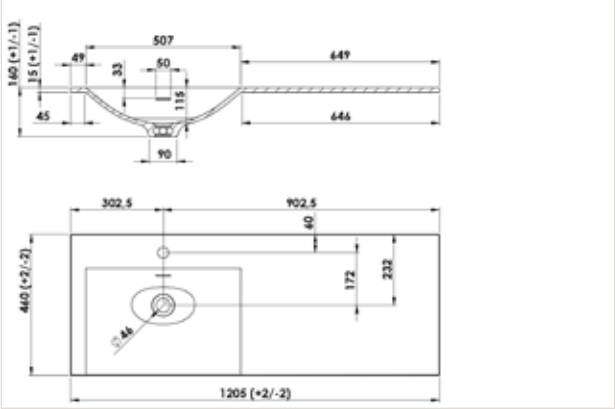

TEPLAN2120BLB/BLM double

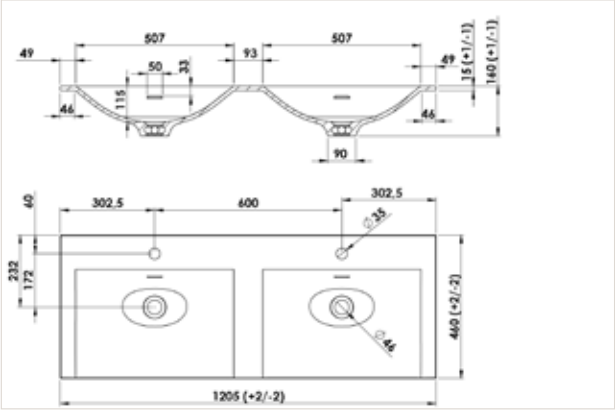

TEPLAN2140BLB/BLM double

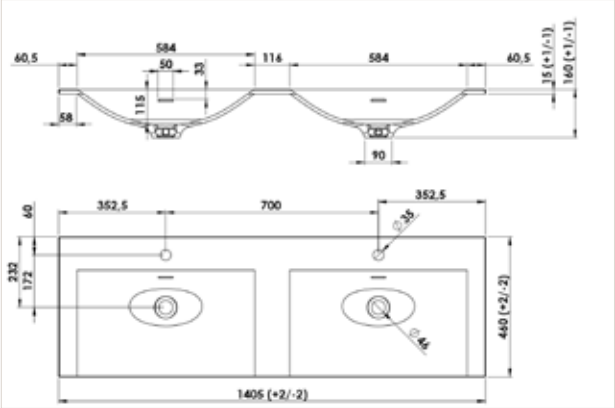

MEUBLE DE COMPLÉMENT H 90 CM ET H 135 CM H 154 CM

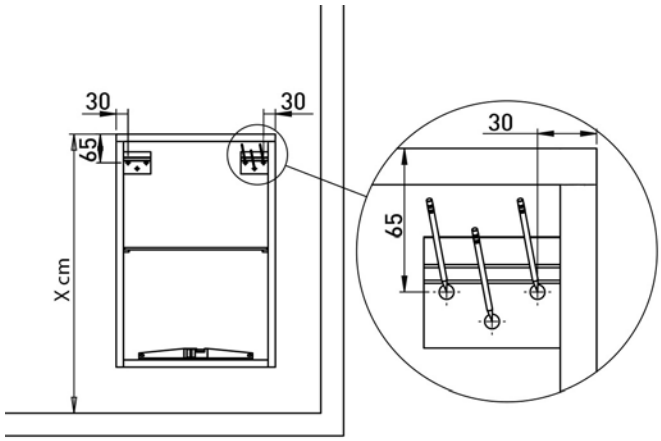

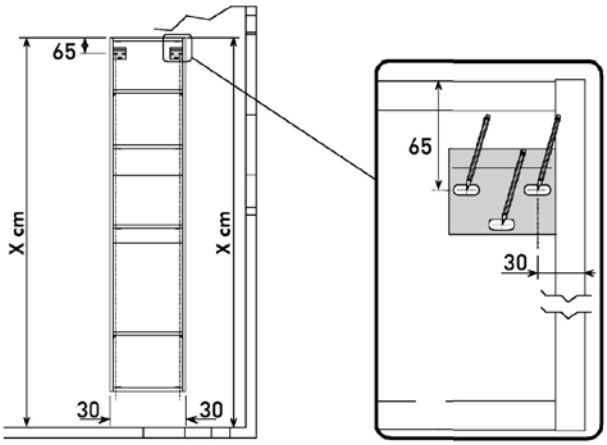

ACCESSOIRE

Vidage libre

MITVIDAG.LIB.02

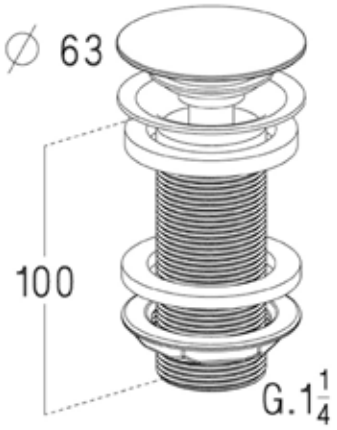

En laiton chromé brillant - pour utilisation avec vasque sans trop-plein
incompatible mitigeur à tirette

Vidage clic-clac

OPVIDAG

Vidage en ABS chromé brillant recoupable

Vidage clic-clac

MITVIDAG01.NM

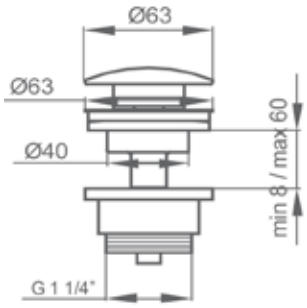

en laiton noir mat

Lot de 2 pieds

HAP03...

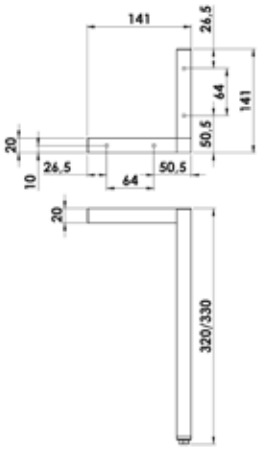

Pour l'avant et/ou l'arrière du sous-vasque. Tube 20x20 mm.
Patins de réglage de 10 mm.

ACCESSOIRE SIPHON CACHÉ DANS MEUBLE

Siphon

SIPH.INT01BL

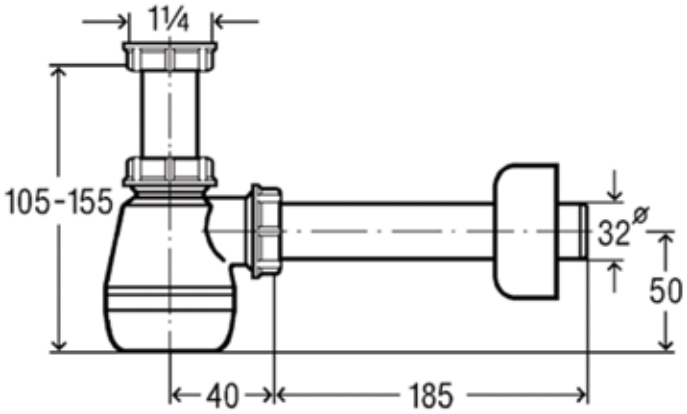

Siphon recoupable

ACCESSOIRE SIPHON CACHÉ DANS MEUBLE

Siphon déporté

SIPH.INT04BL

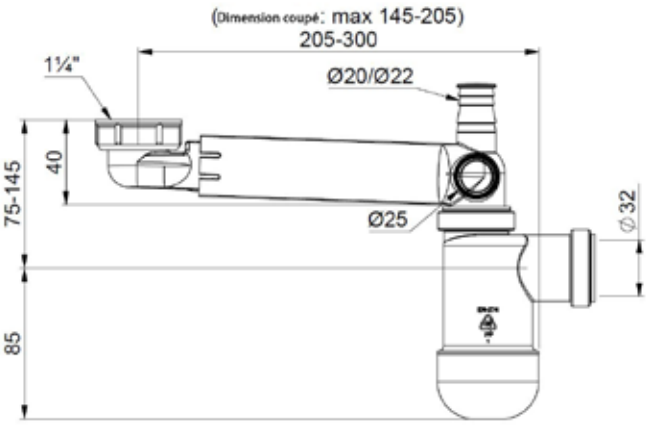

Siphon recoupable et extensible