GLOSS

Meuble monté tourillonné collé, suspendu par boitiers d'accrochage réglables, avec anti-décrochement dans les meubles 1 tiroir.
Vide sanitaire 101 mm, sauf sous-plan 2 tiroirs, 35 mm.

Corps de meuble en fibres moyenne densité MDF E0.5 laqué de 16 mm d'épaisseur, finition brillante ou satinée.
Façades en fibres moyenne densité MDF E0.5 laqué, 19 mm d'épaisseur, coins arrondis rayon 2 mm, finition brillante ou satinée, contreface blanche.

Tiroirs double parois métallique blanc / fond Cappuccino, sortie totale amortie avec tube rectangulaire.
Découpe siphon métallique laquée blanc intégrée dans le tiroir du haut.
La découpe siphon du tiroir du haut est toujours centrée dans la largeur du sous-vasque.
Profondeur utile : 331 mm, sauf sous-plan 2 tiroirs : 431 mm.

Portes sur charnières métalliques réglables à fermeture amortie.
Poignée métal finition chromé brillant, inox brossé ou gold mat ou poignée par prise de main de la façade.

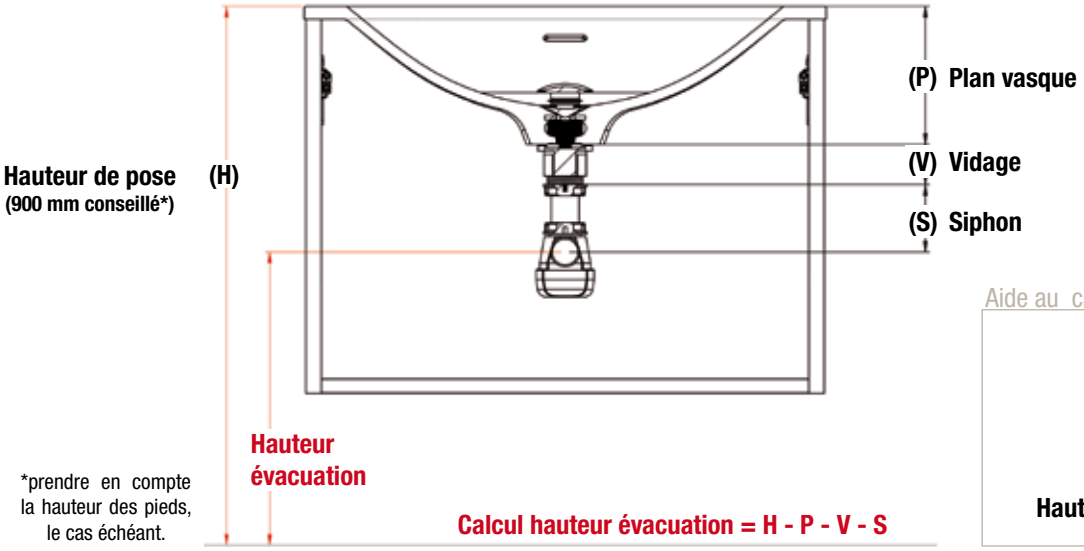

*prendre en compte la hauteur des pieds, le cas échéant.

Aide au calcul :

Hauteur (H)	.....
Plan (P)	- .....
Vidage (V)	- .....
Siphon (S)	- _____
Hauteur évacuation	= .....

Plan vasque (P)	**Plan vasque (P)**	**Plan vasque (P)**
ZOPLAN = 132 mm (avec kit trop-plein)	GOPLAN = 168 mm	GSPLAN = 160 mm
Vidage (V)	**Vidage (V)**	**Vidage (V)**
OPVIDAG = 50 mm MITVIDAG.LIB.02 = 80 mm	OPVIDAG = 50 mm MITVIDAG.LIB.02 = 55 mm	OPVIDAG = 50 mm MITVIDAG.LIB.02 = 55 mm
Siphon (S) (axe min à axe max)	**Siphon (S)** (axe min à axe max)	**Siphon (S)** (axe min à axe max)
SIPH.INT01BL = 55 à 105 mm SIPH.INT04BL = 75 à 145 mm SIPH.VID02CH = 75 mm	SIPH.INT01BL = 55 à 105 mm SIPH.INT04BL = 75 à 145 mm SIPH.VID02CH = 75 mm	SIPH.INT01BL = 55 à 105 mm SIPH.INT04BL = 75 à 145 mm SIPH.VID02CH = 75 mm

Plateau avec bol (P) épaisseur du plateau

**Hauteur de pose à ajuster en fonction du modèle de vasque choisi*

Vidage (V)

MITVIDAG.LIB.02 = 100 - hauteur du passage bonde dans la cuve

Siphon (S) (axe min à axe max)

SIPH.INT01BL = 55 à 105 mm
SIPH.INT04BL = 75 à 145 mm
SIPH.VID02CH = 75 mm

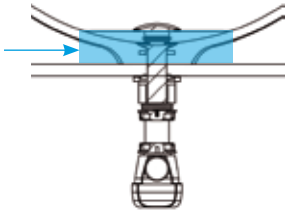

MEUBLE GRAND TIROIR + 1 TIROIR À L'ANGLAISE

Tiroir haut AVEC découpe siphon.

Meuble 2 tiroirs

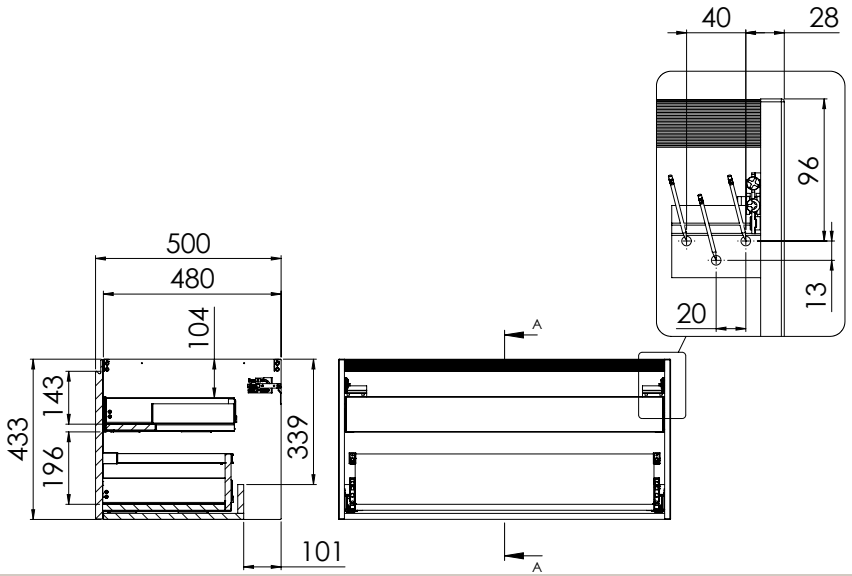

MEUBLE 1 TIROIR

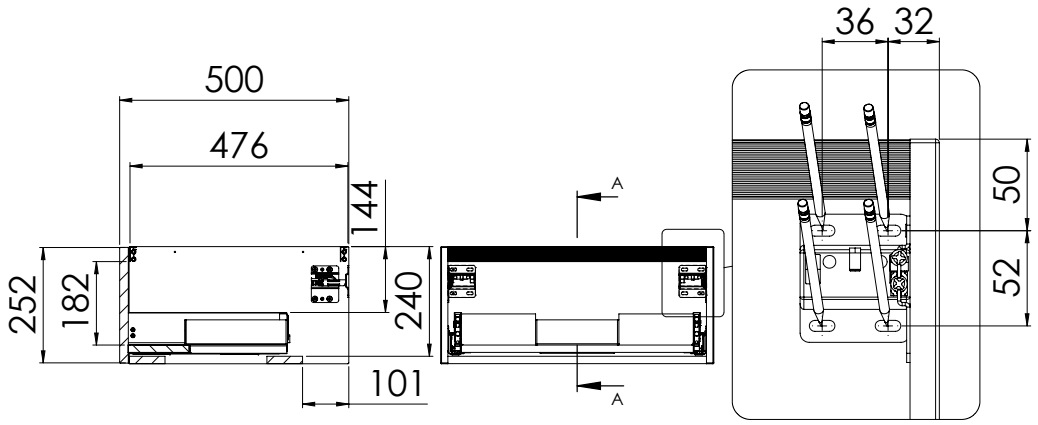

MEUBLE 2 TIROIRS

sauf meuble 120 cm avec séparation centrale
(le sous-plan n'a pas de découpe siphon)

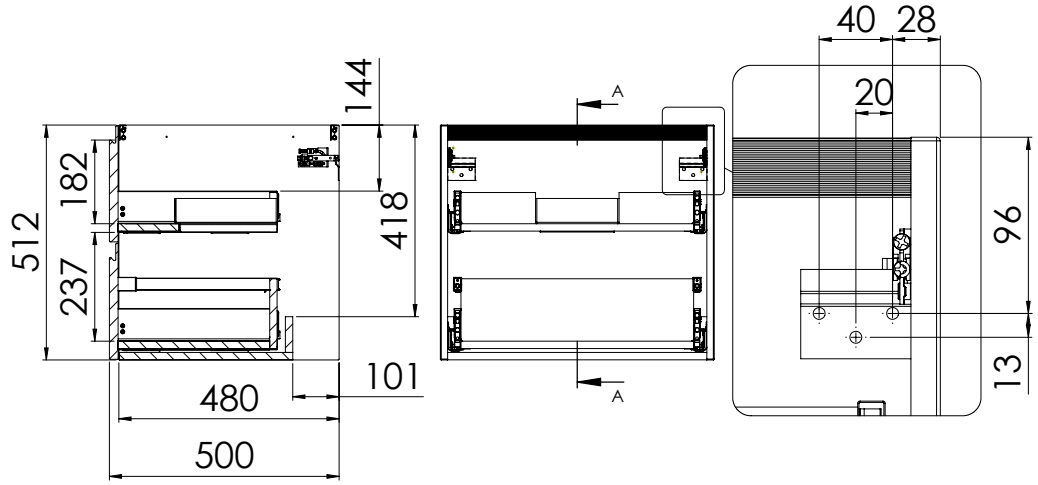

MEUBLE 4 TIROIRS

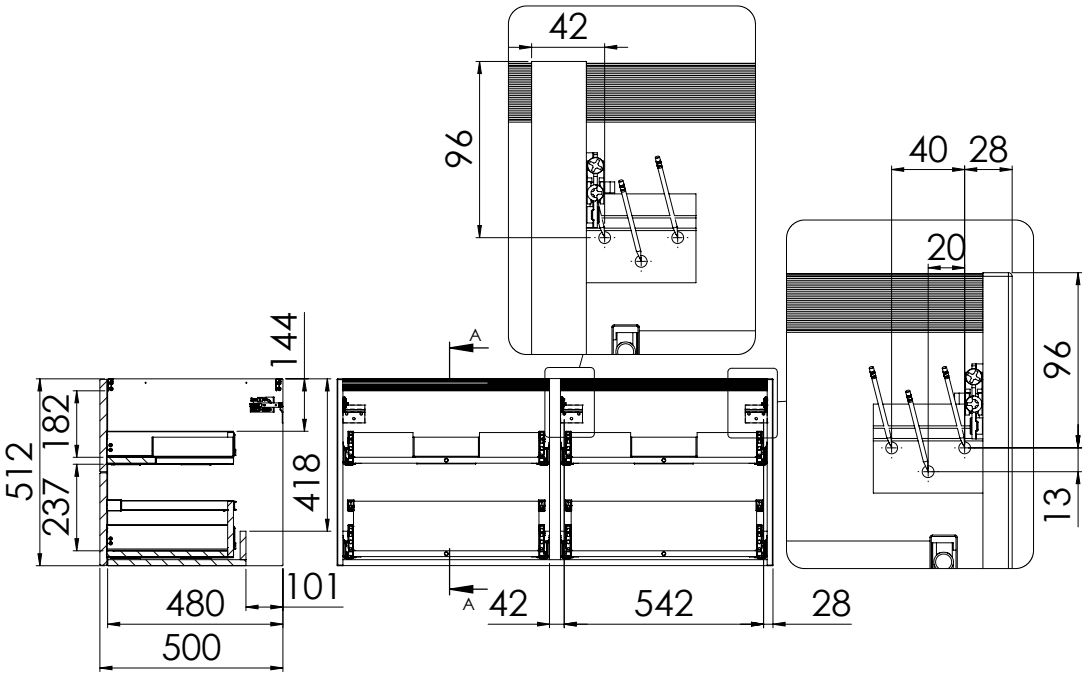

MEUBLE 1 TIROIR - SOUS PLAN

(le sous-plan n'a pas de découpe siphon)

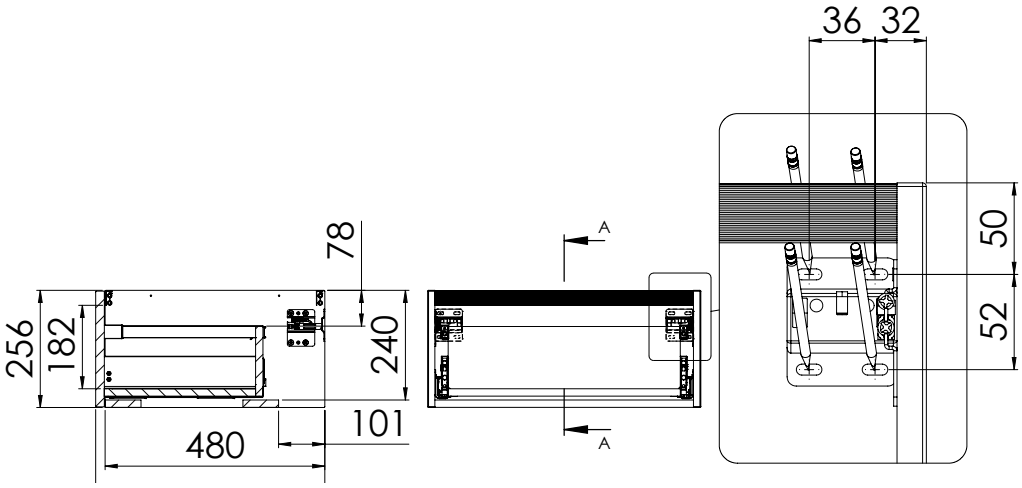

MEUBLE 2 TIROIRS

(le sous-plan n'a pas de découpe siphon)

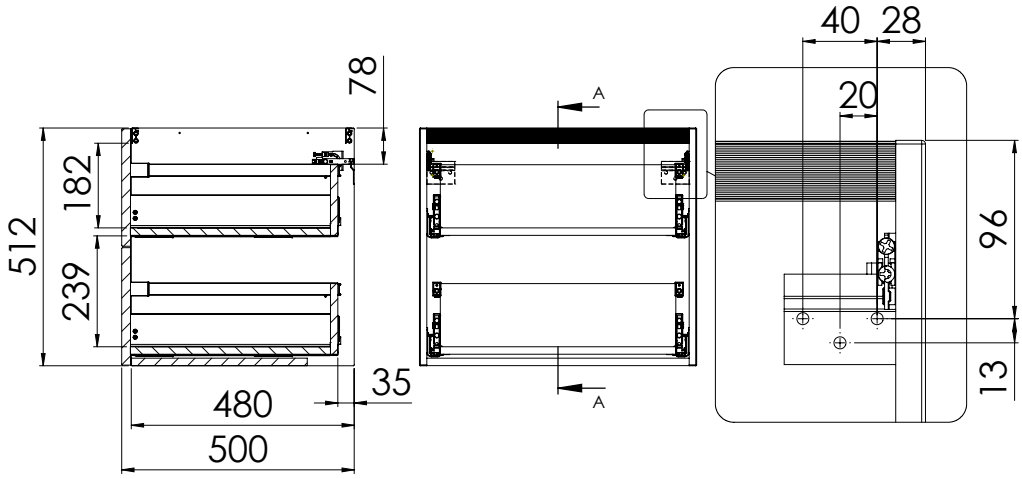

Tiroir simple - Vue profil

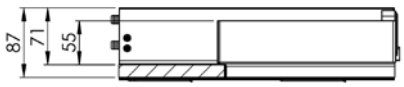

Tiroir avec railing - Vue profil

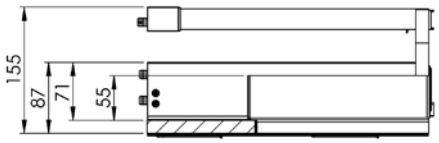

PLATEAU COMPACT PERCÉ POUR VASQUE À POSER

Plateau percé, en panneau stratifié compact haute densité, composé de feuilles imprégnées de résine et d'un décor mélaminé, qui sont unis sous l'effet combiné de la chaleur et d'une pression élevée, donnant ainsi lieu à un produit ultra résistant, imputrescible et facile d'entretien. Épaisseur 10mm. A utiliser en plan de toilette avec sous-vasque et vasque à poser.

PLAT51.__.C10

Vasque Allongée

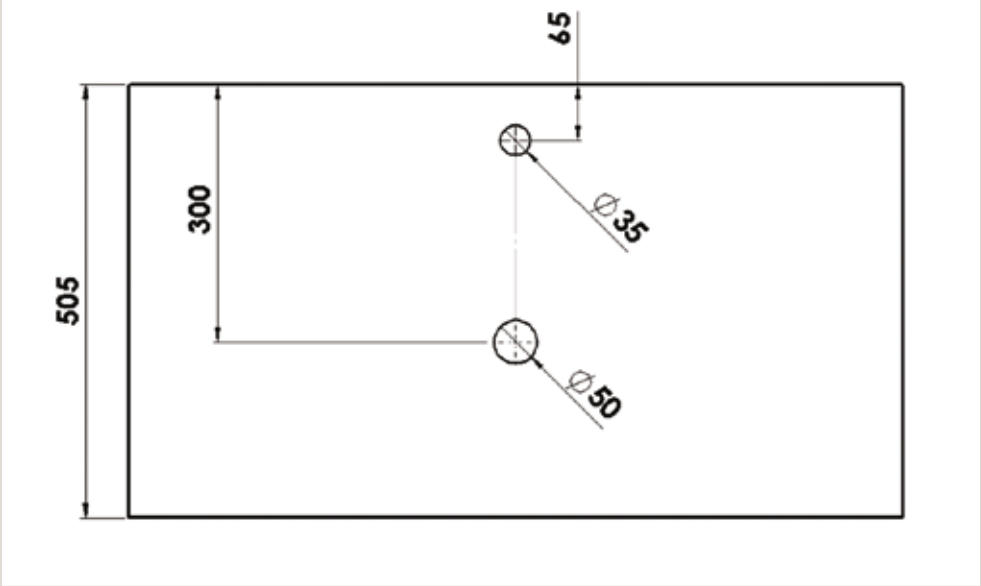

Vasque Ronde

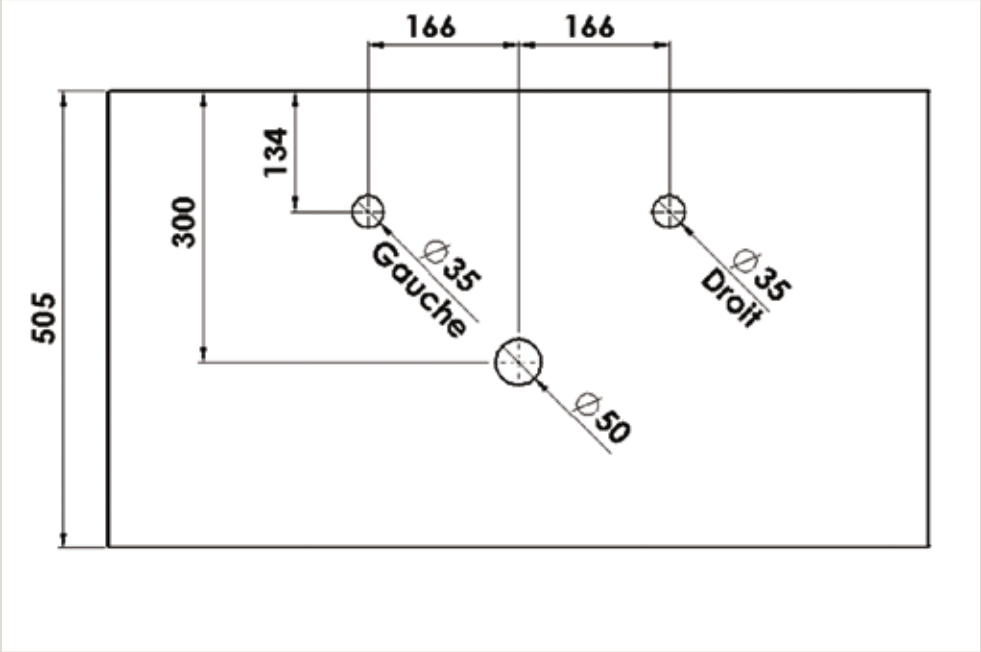

NICHE BASSE LAQUE

60 cm

Niche ouverte assemblée avec dos assorti et intérieur mat assorti. Vide technique 83 mm. Doit être recouverte soit d'un plan vasque, soit d'un plateau de recouvrement.

NICH50.060.H26…

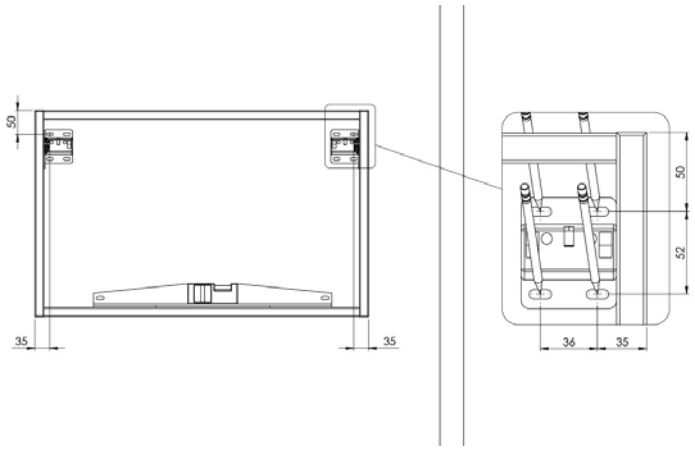

MEUBLE DE COMPLÉMENT

GLP54… / GLP55… / GLP86… / GLP87… / GLP90… / GLP91… / GLP88… / GLP89… / GLS54… / GLS55… / GLS86… / GLS87… / GLS90… / GLS91… / GLS88… / GLS89…

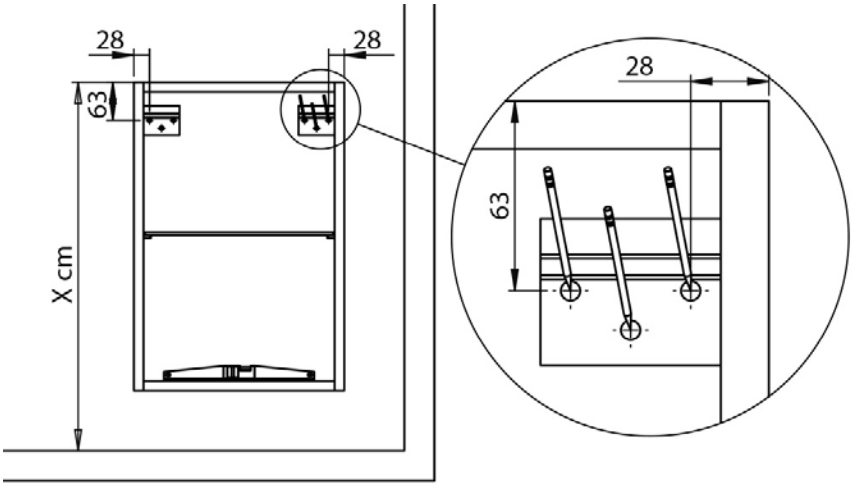

GLP68… / GLP69… / GLS68… / GLS69… / GLS140… / GLS141… / GLS142… / GLS143…

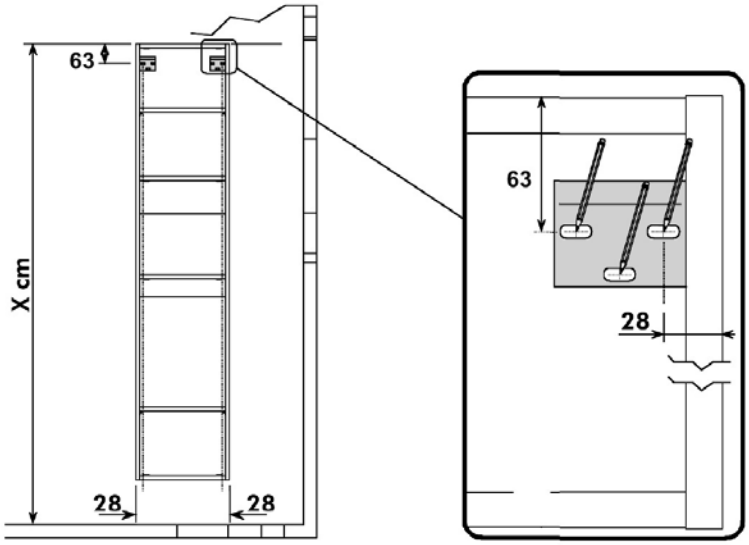

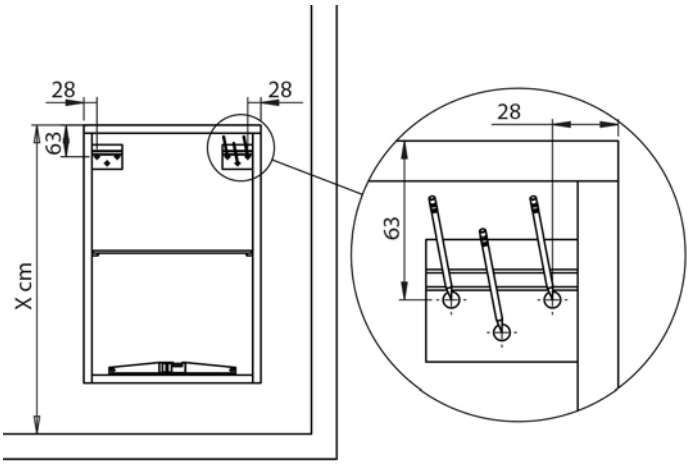
28
28
63
X cm
28
63

PLAN VASQUE EN MARBRE RECONSTITUÉ

Plan vasque moulé en matériau de synthèse, composé de polyester et de carbonate de calcium avec un revêtement en surface Gel Coat de type ISO. Système de trop plein moulé. Profondeur de cuve : 115 mm.

GSPLANC60...

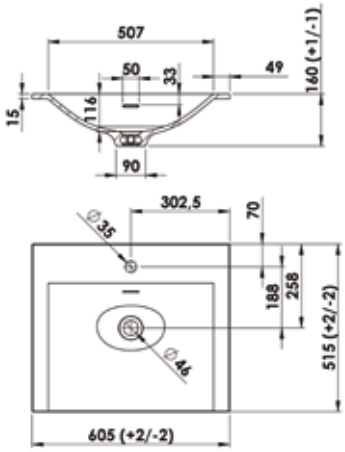

GSPLANC70...

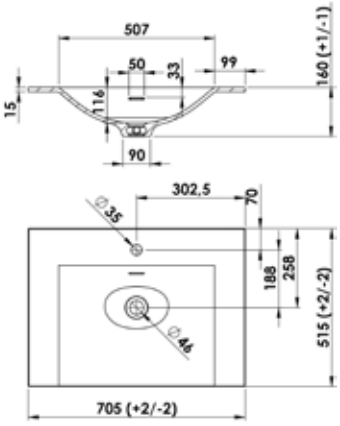

GSPLANC80BLB

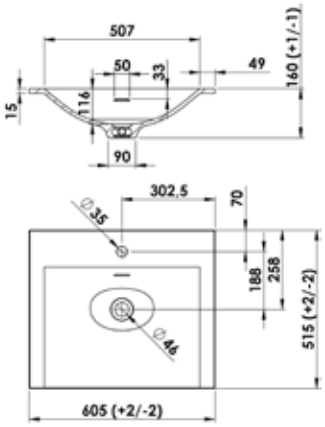

GSPLANC90...

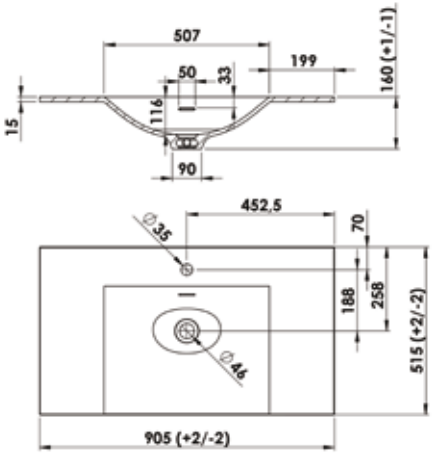

GSPLANC100...

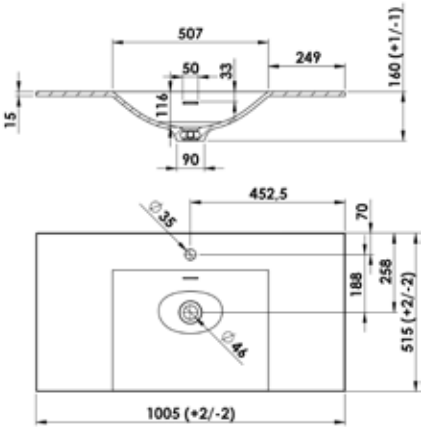

GSPLANC120...

Centré

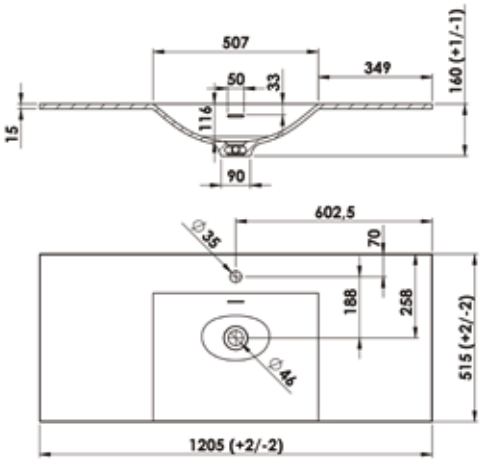

GSPLAND120...

Droite

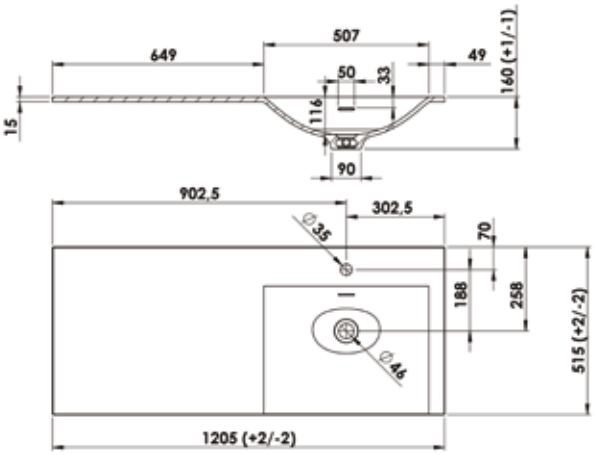

GSPLANG120...

Gauche

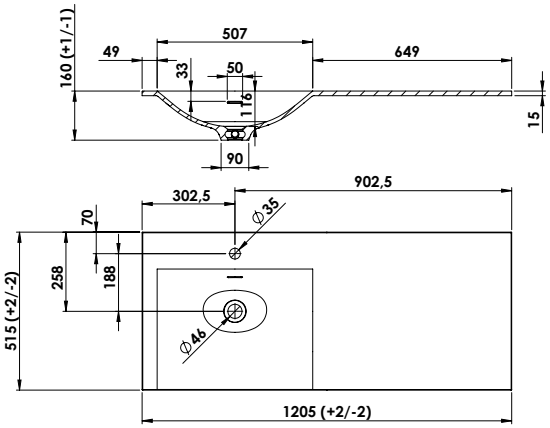

GSPLANC120...

Double

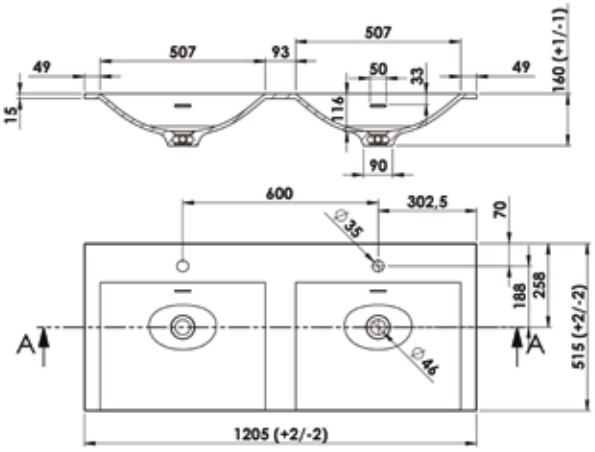

GSPLAN2140...

Double

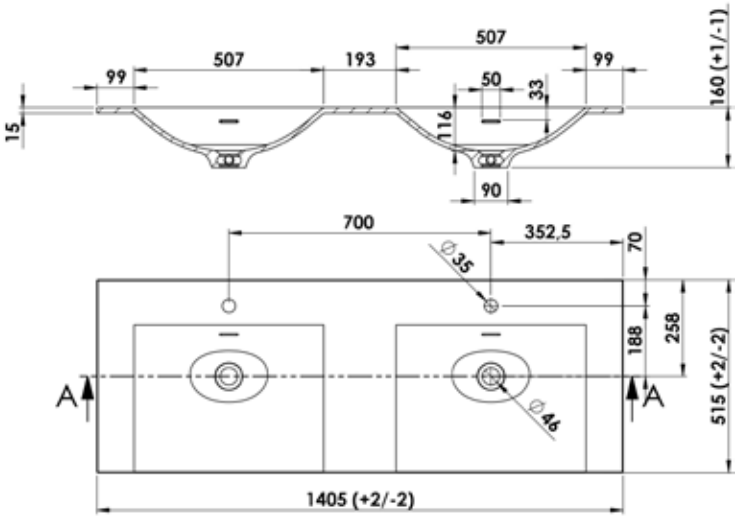

PLAN VASQUE EN MARBRE RECONSTITUÉ BRILLANT

Plan vasque en matériau de synthèse blanc brillant, composé de polyester et de carbonate de calcium avec un revêtement en surface Gel Coat de type ISO. Livré avec kit trop plein chromé brillant. Profondeur de la cuve : 110 mm. Perçage mitigeur à 55 mm (axe) du mur. Attention: tous les mitigeurs ne sont pas compatibles si le miroir repose sur le plan vasque.

ZOPLANC060BLB centré

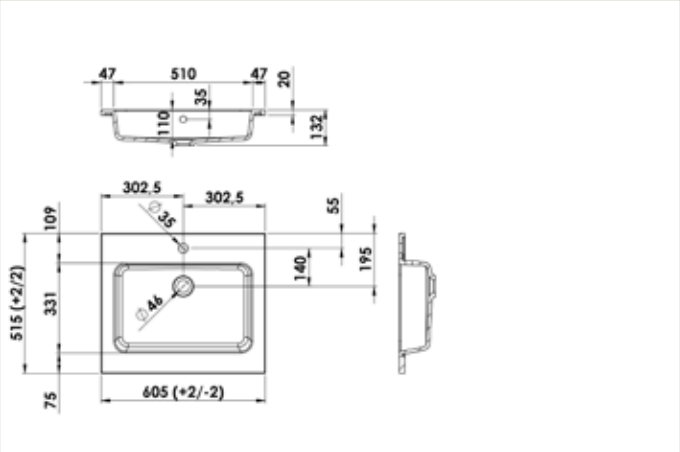

ZOPLANC080BLB centré

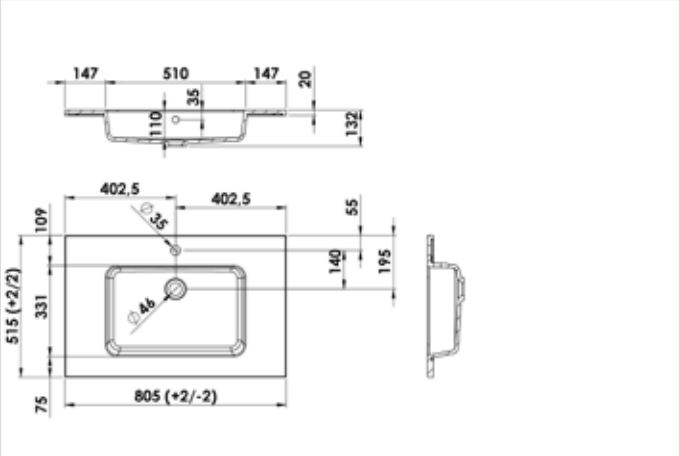

ZOPLANC090BLB centré

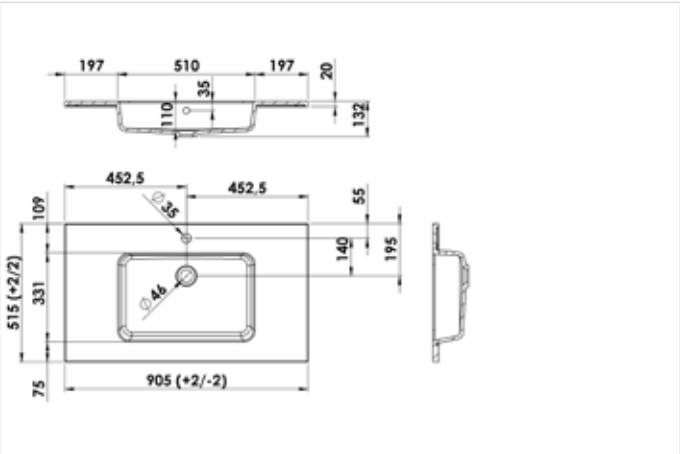

ZOPLANC120BLB centré

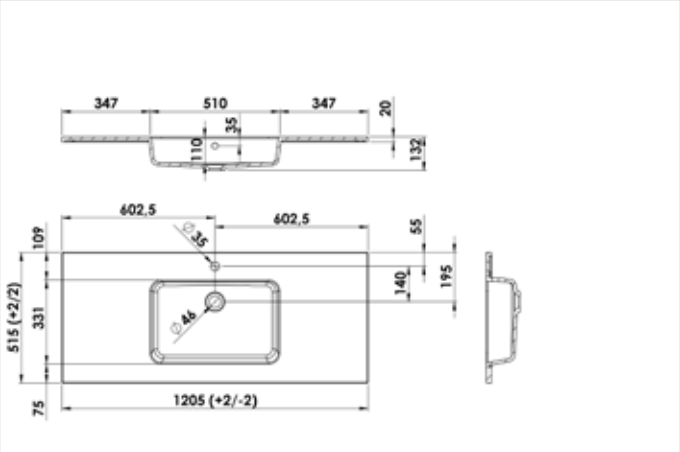

ZOPLAND120BLB droite

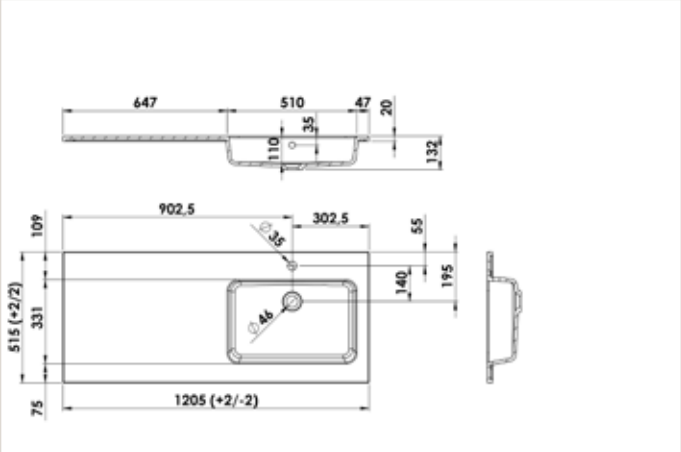

ZOPLANG120BLB gauche

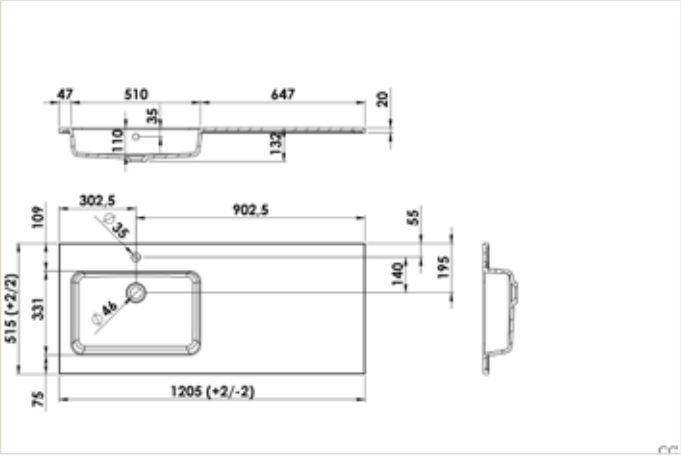

ZOPLAN2120BLB double

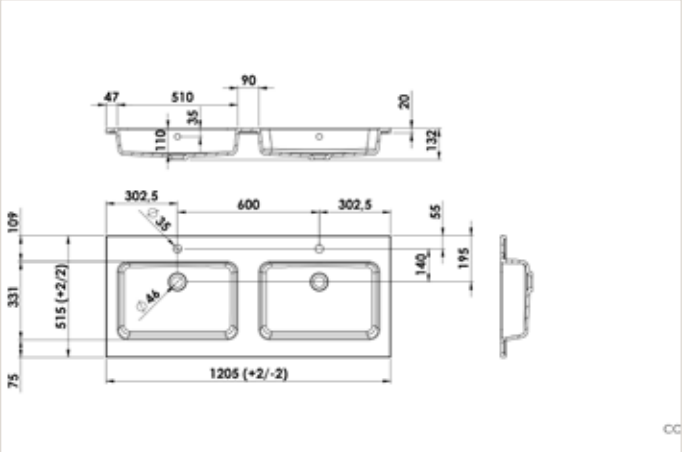

ZOPLAND140BLB droite

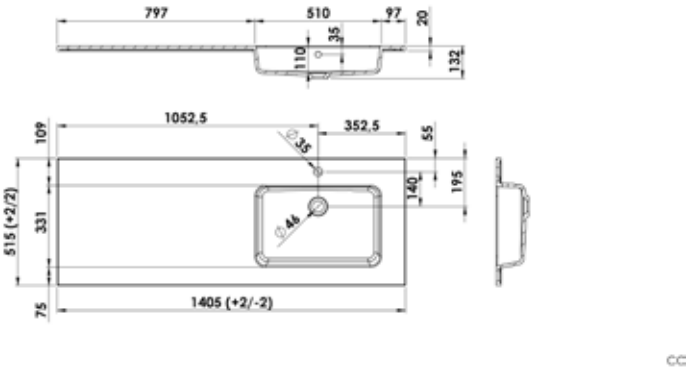

ZOPLANG140BLB gauche

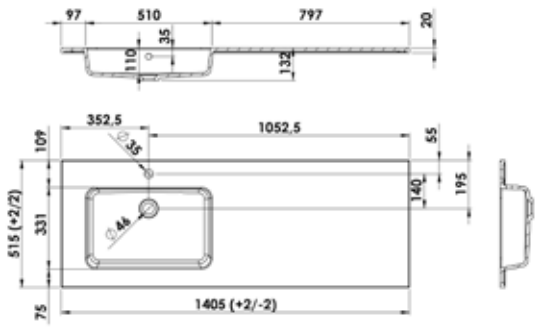

ZOPLAN2140BLB double

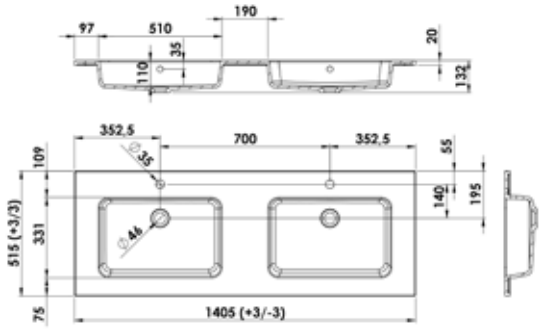

ZOPLAND160BLB droite

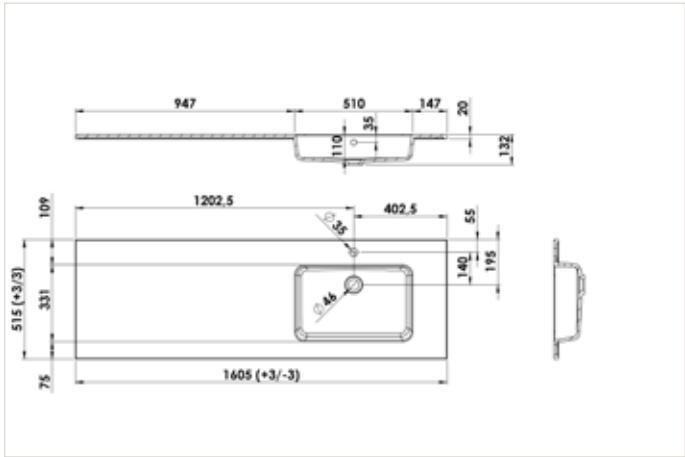

ZOPLANG160BLB gauche

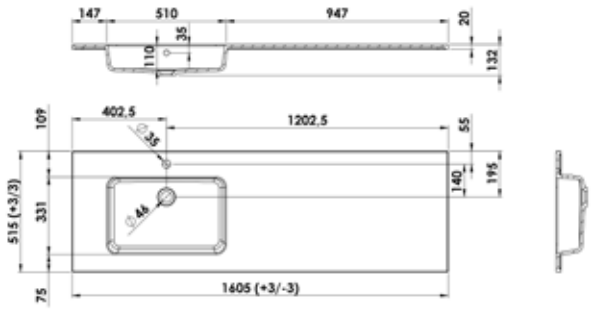

ZOPLAN2160BLB double

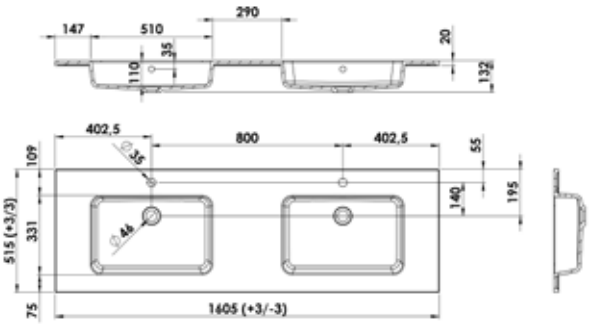

PLAN VASQUE EN CÉRAMIQUE

Plan vasque en céramique blanc brillant. Trop plein avec cache chromé. Profondeur de la cuve : 120 mm. Incompatible avec meuble 1 grand tiroir + tiroir à l'anglaise.

GOPLANC60CERB centré

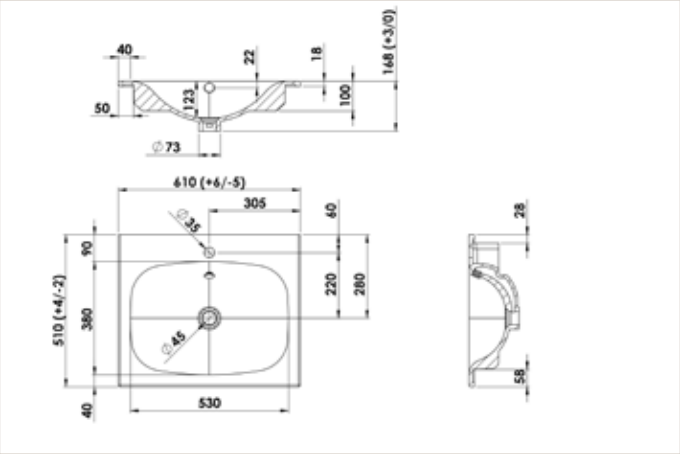

GOPLANC70CERB centré

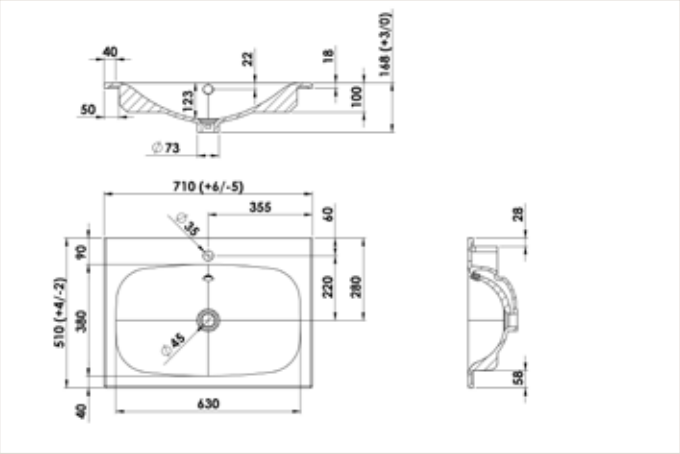

GOPLANC80CERB centré

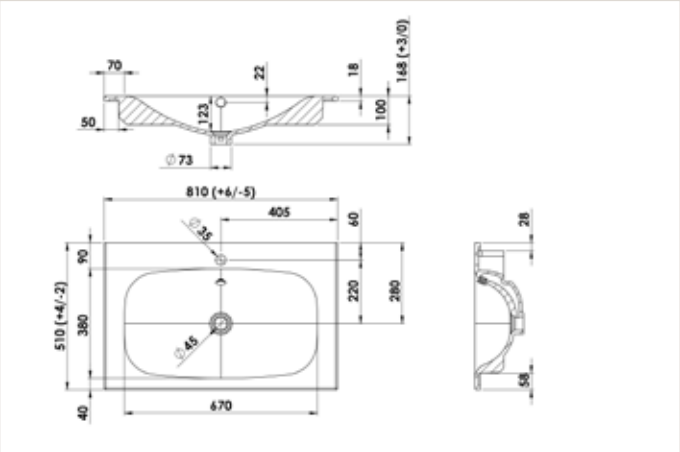

GOPLANC90CERB centré

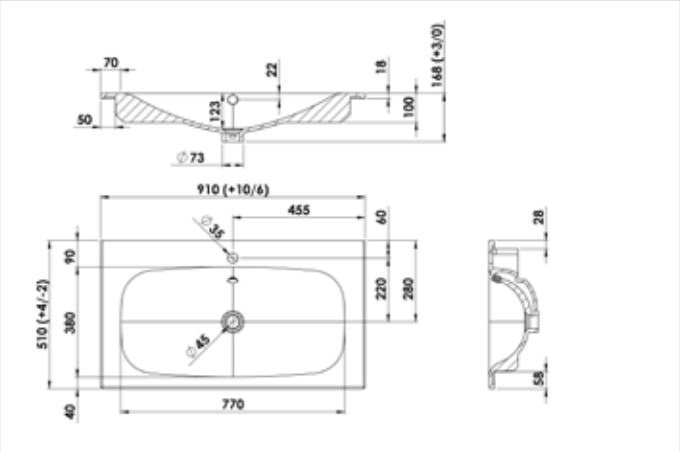

GOPLANC100CERB centré

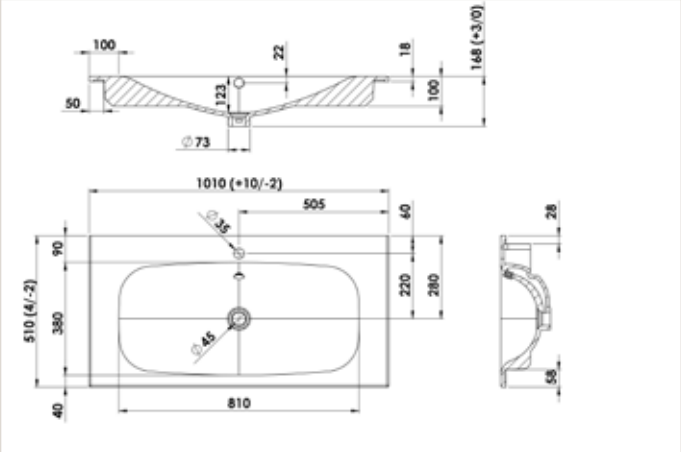

GOPLANC120CERB centré

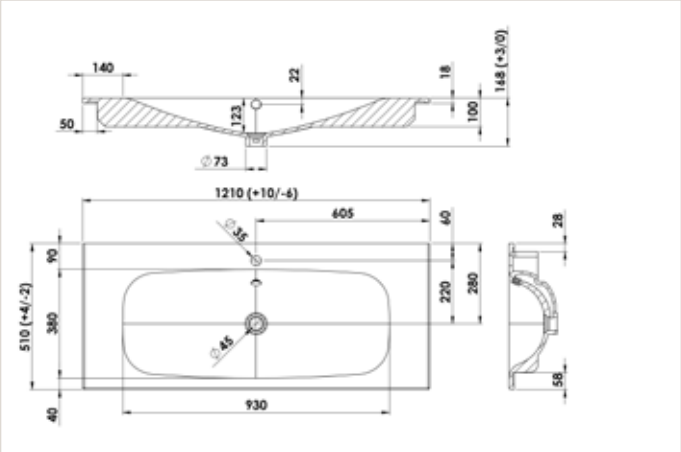

GOPLAN2120CERB double - uniquement compatible avec GLP08/ GLS08 et GLP28/ GLS28

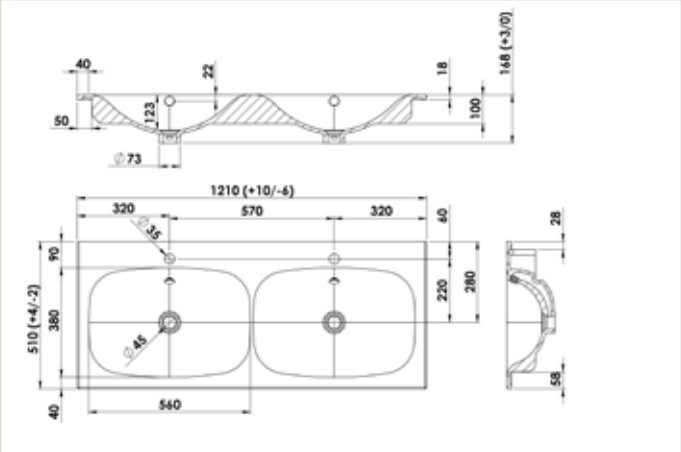

ACCESSOIRE

Lot de 2 pieds

Alu finition anodisé brillant Pour l'avant et/ou l'arrière du sous-vasque. Tube 20x20 mm. Patins de réglage de 10 mm.

HAP03...

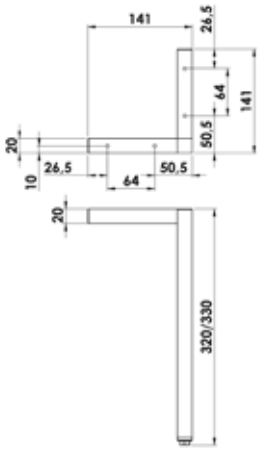

Vidage libre

En laiton chromé brillant - pour utilisation avec vasque sans trop-plein incompatible mitigeur à tirette

MITVIDAG.LIB.02

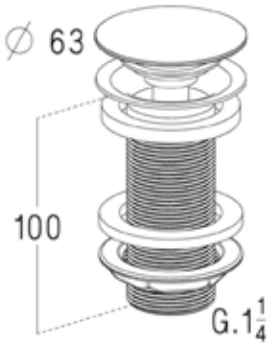

Vidage clic-clac

OPVIDAG

Vidage en ABS chromé brillant recoupable

Vidage clic-clac

MITVIDAG01....

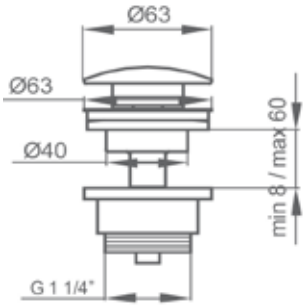

en laiton noir mat, ou inox brossé

Siphon déporté

SIPH.INT04BL

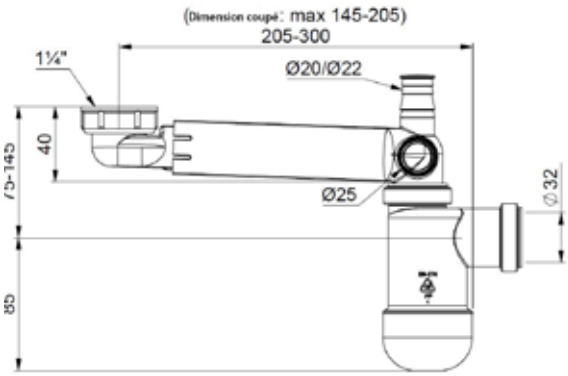

Siphon recoupable et extensible recommandé avec système Clou

Siphon vidage clic-clac

SIPH.VID02CH

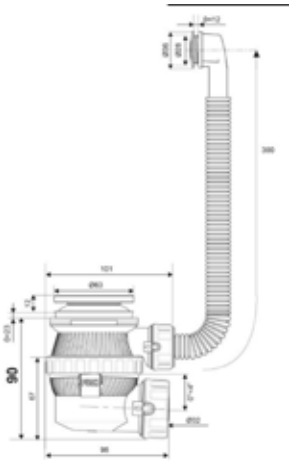

Dessus chromé brillant
Gain de place - Siphon intégré
Non compatible avec système CLOU

Siphon

SIPH.INT01BL

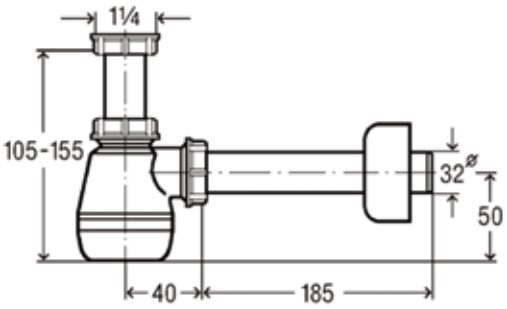

Siphon recoupable