BAIN

BONDE

BG.BONDE01	BG.BONDE02	BG.BONDE03

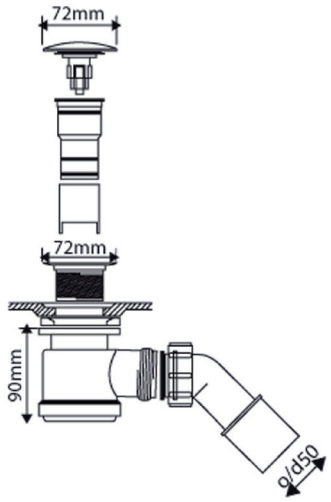

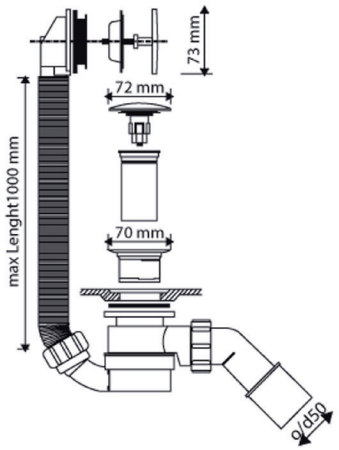

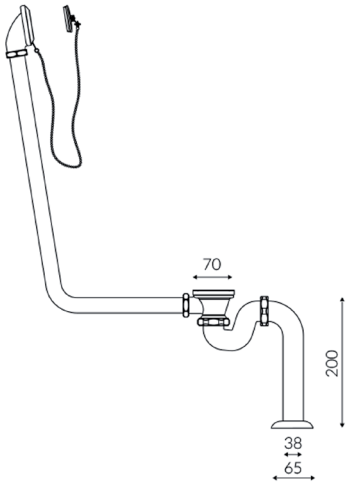

BAIGNOIRE EN GELCOAT BRILLANT OU EN GELCOAT MAT

Marbre reconstitué gel coat mat :
Matériau de synthèse composé de polyester, de carbonate de calcium et de magnésium avec un revêtement en surface Gel Coat blanc mat de type ISO.

Il est conseillé de centrer le siphon, ainsi que l'évacuation dans la réservation. Cette zone critique est matérialisé en gris foncé sur le schéma ci-dessous.

Amon

Baignoire en Durocoat® gelcoat brillant ou en gelcoat mat
Fourni avec BG.BONDE.01

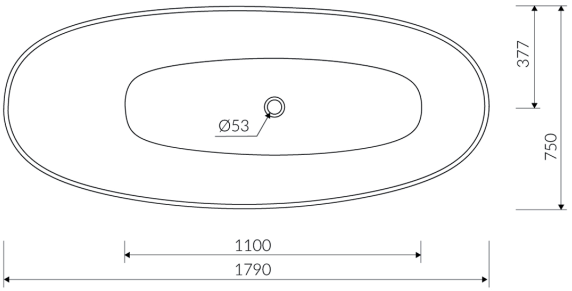

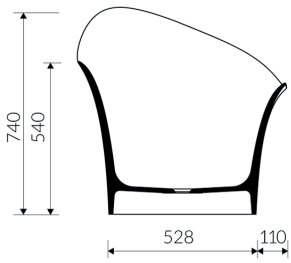

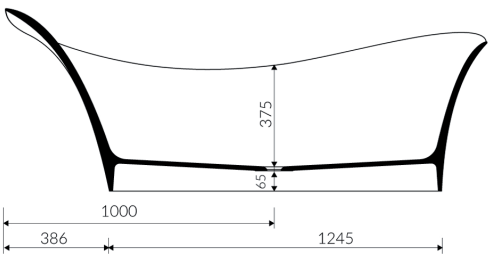

Atlas

Modèle de baignoire ne nécessitant pas de réservation
Fourni avec BG.BONDE.01

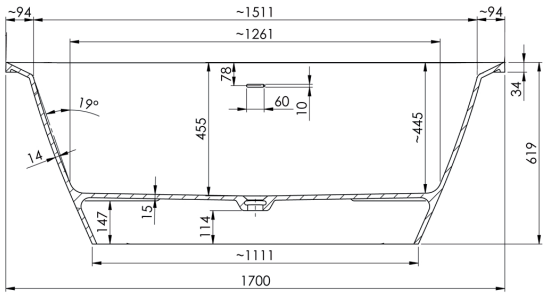

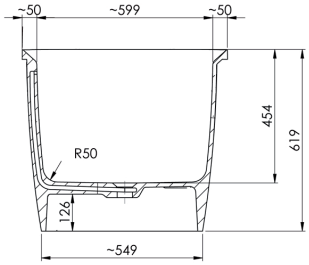

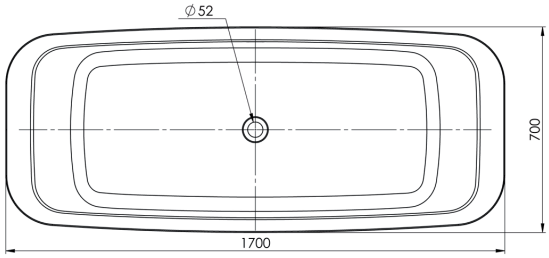

Cuba

Modèle de baignoire ne nécessitant pas de réservation
Fourni avec BG.BONDE.01

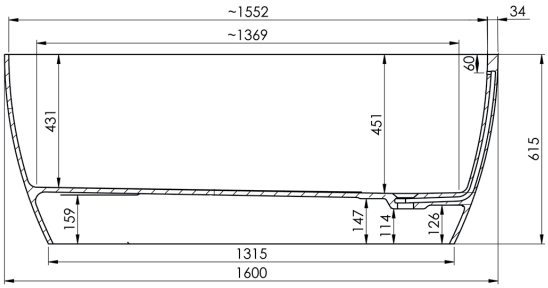

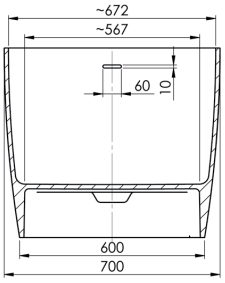

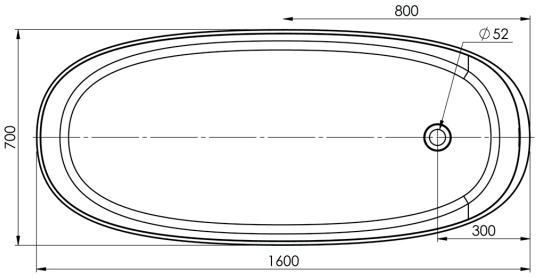

Sphinx

Modèle de baignoire ne nécessitant pas de réservation
Fourni avec BG.BONDE.01

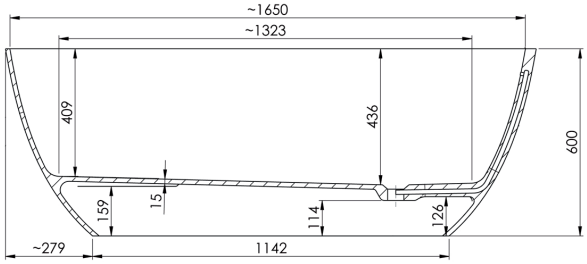

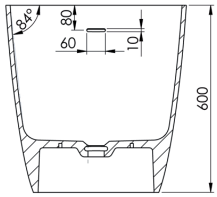

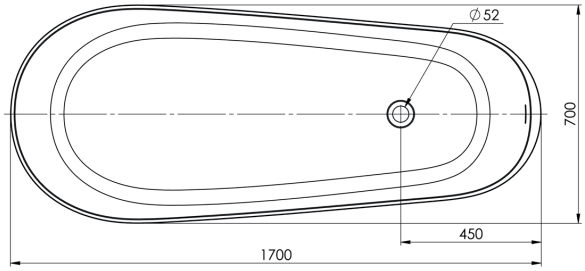

Bora

Modèle de baignoire ne nécessitant pas de réservation
Fourni avec BG.BONDE.01

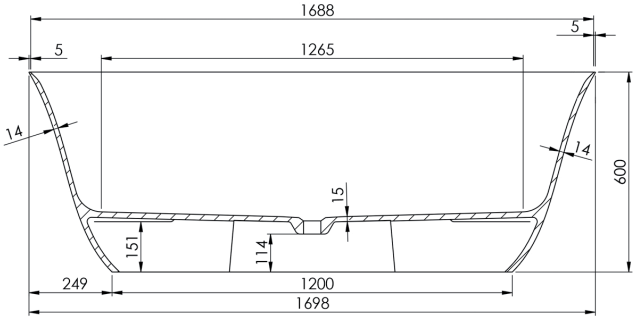

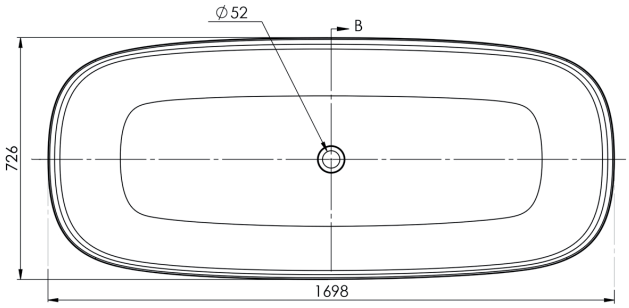

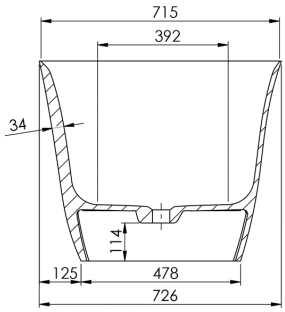

Cleo

Modèle de baignoire ne nécessitant pas de réservation
Fourni avec BG.BONDE.01

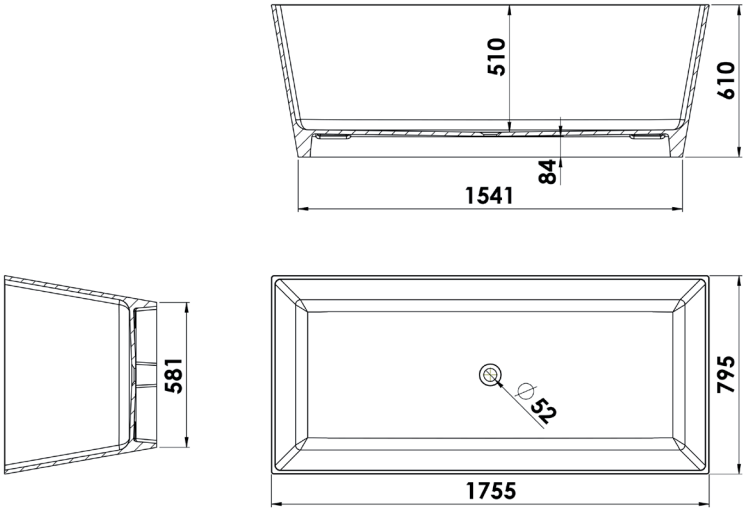

Keros

Modèle de baignoire ne nécessitant pas de réservation
Fourni avec BG.BONDE.01

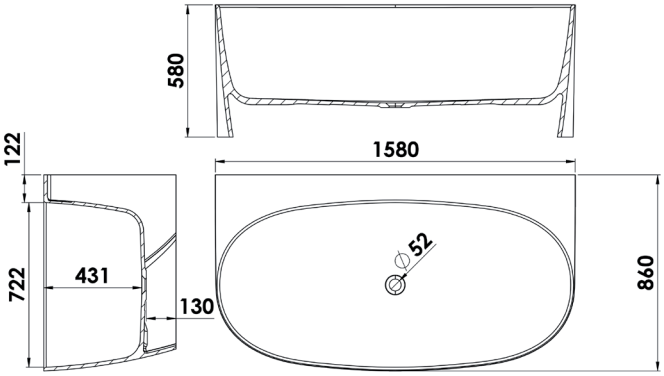

Sans trop plein.
Livrée avec
bonde clic-clac.

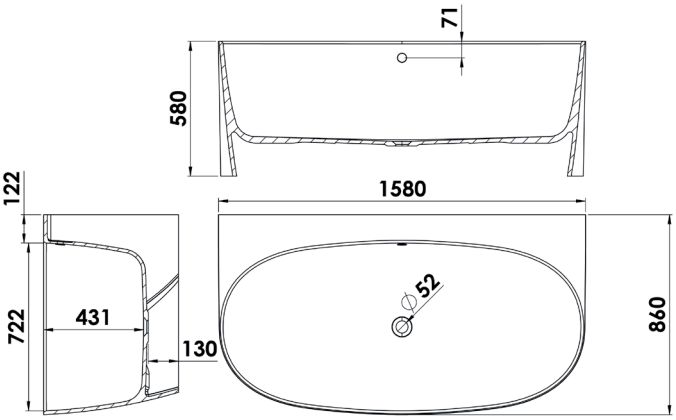

Avec trop plein.
Livrée avec
bonde clic-clac.

Syros

Modèle de baignoire ne nécessitant pas de réservation
Fourni avec BG.BONDE.01

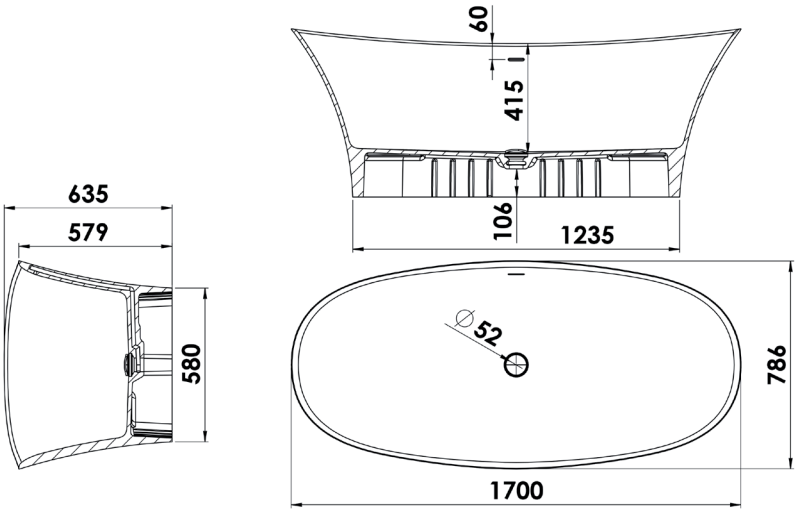

VICTORIA 01

Modèle de baignoire ne nécessitant pas de réservation
Fourni avec BG.BONDE.01

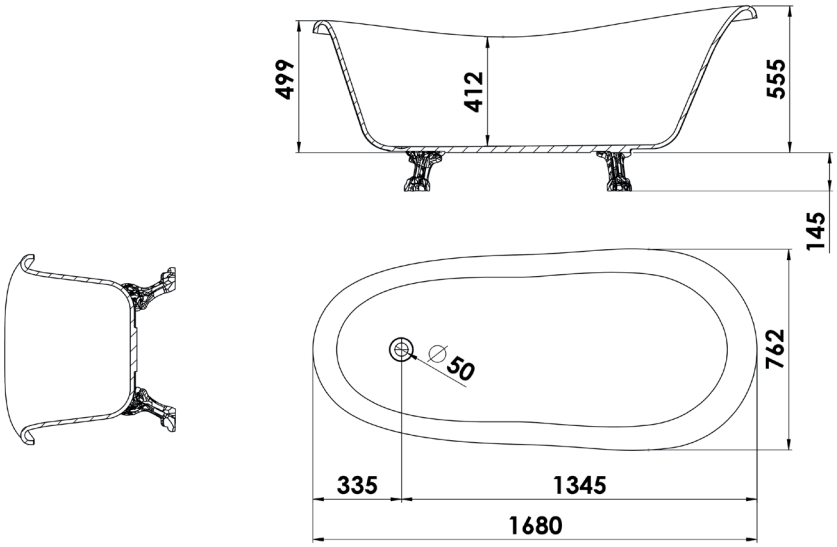

VICTORIA 02

Modèle de baignoire ne nécessitant pas de réservation
Fourni avec BG.BONDE.01

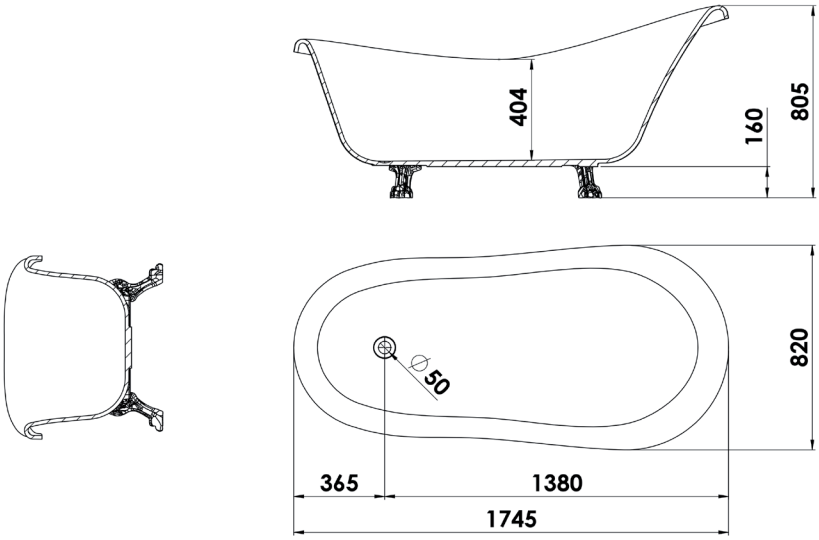

VICTORIA 03

Modèle de baignoire ne nécessitant pas de réservation
Fourni avec BG.BONDE.01

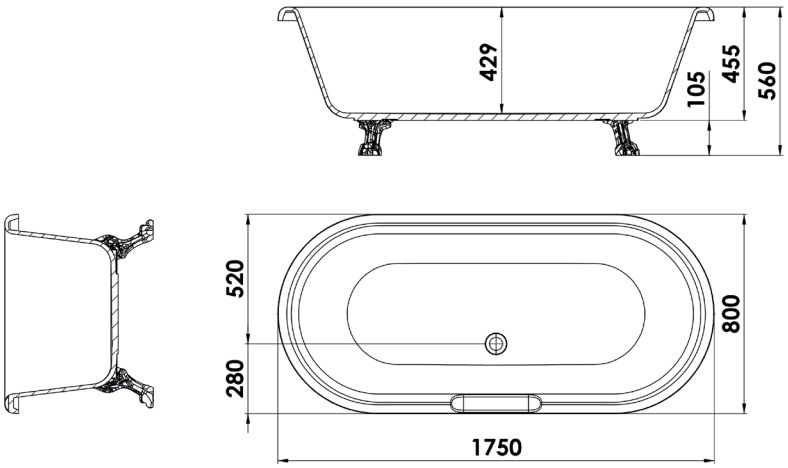

Olympe

Modèle de baignoire ne nécessitant pas de réservation
Fourni avec BG.BONDE.01

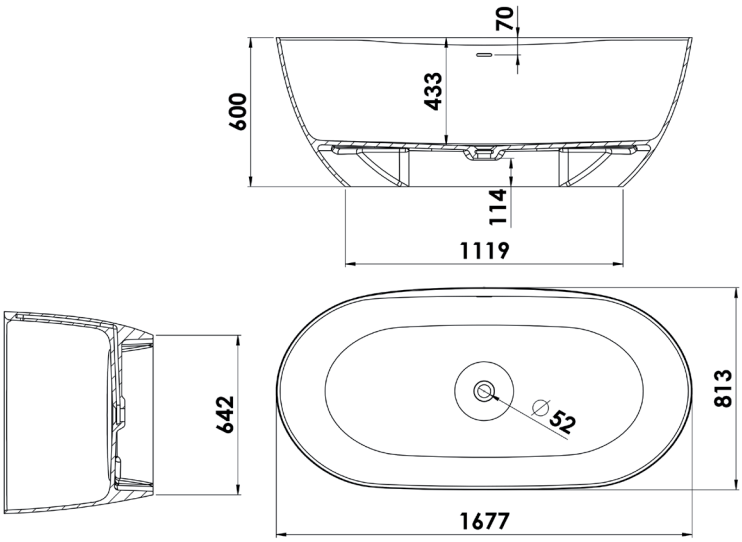

Helios

Modèle de baignoire nécessitant une réservation H 120mm.
Fourni avec BG.BONDE.01

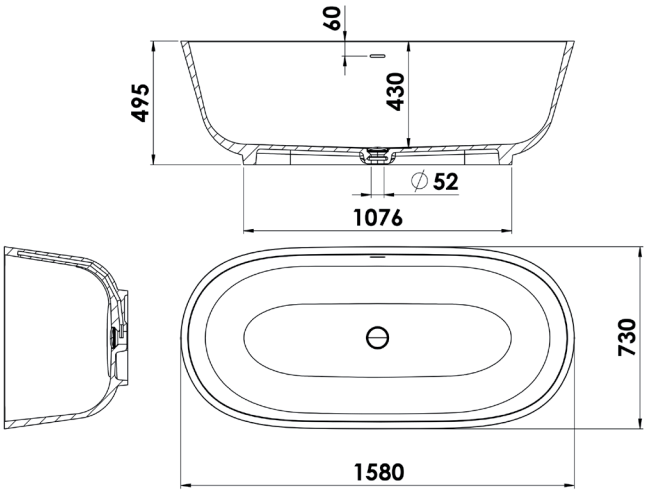

Agora

Modèle de baignoire ne nécessitant pas de réservation
Fourni avec BG.BONDE.01

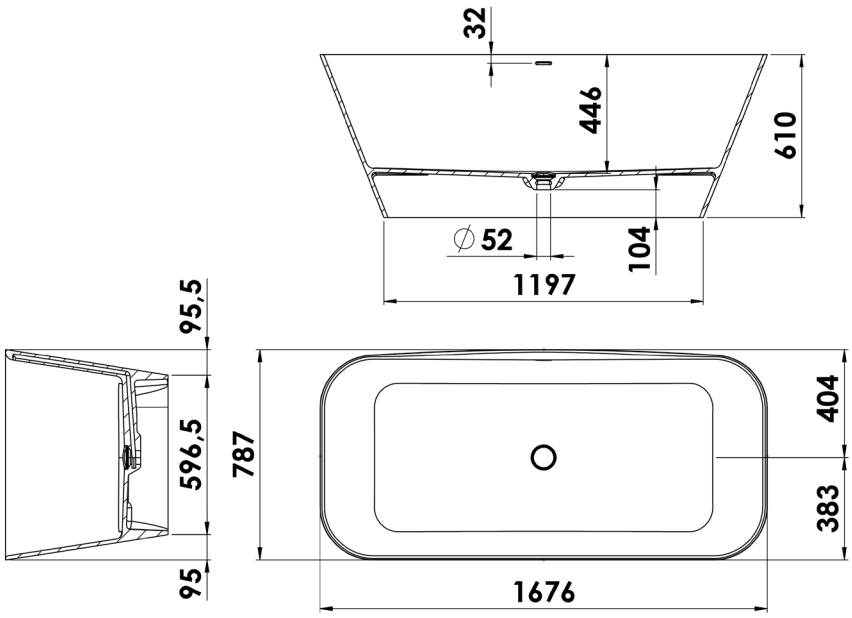

Noe

Modèle de baignoire ne nécessitant pas de réservation
Fourni avec BG.BONDE.01

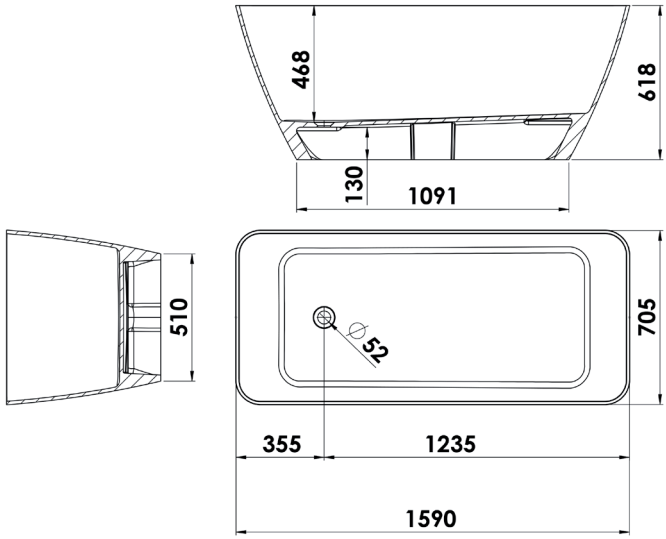

Minos

Modèle de baignoire ne nécessitant pas de réservation
Fourni avec BG.BONDE.01

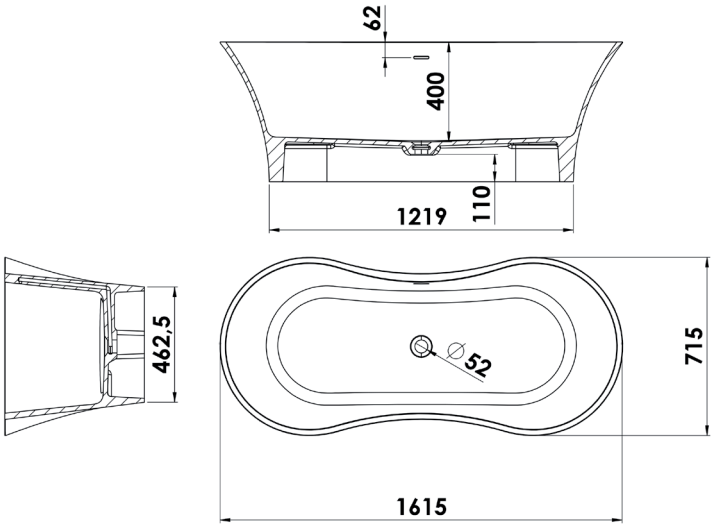

Trivia

Modèle de baignoire ne nécessitant pas de réservation
Fourni avec BG.BONDE.01

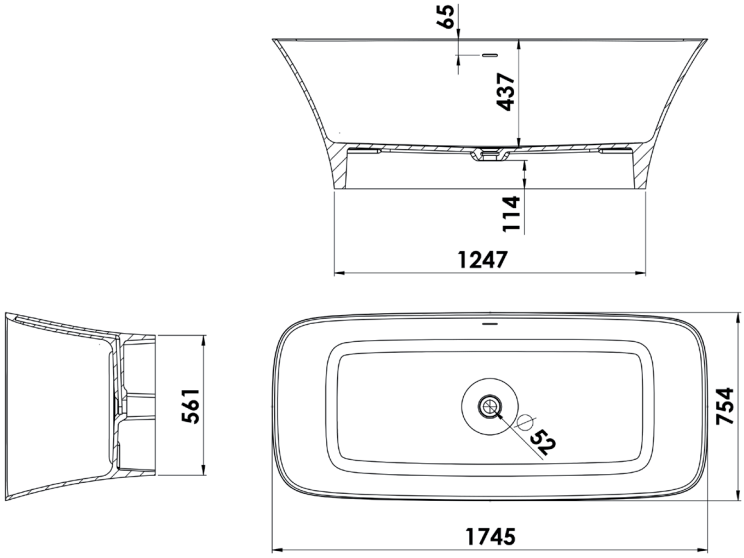

Diane

Modèle de baignoire ne nécessitant pas de réservation
Fourni avec BG.BONDE.01

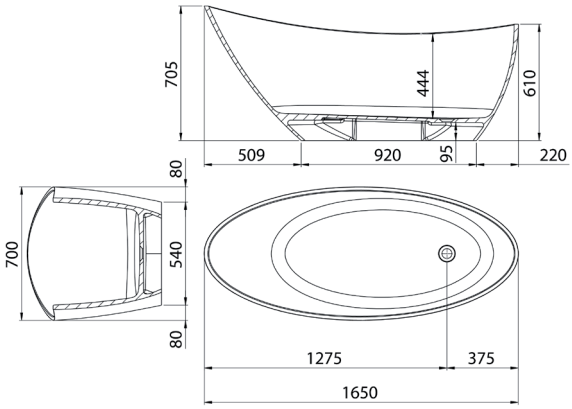

BAIGNOIRE EN SOLID SURFACE

Solid Surface, matériau pleine masse, non poreux, fabriqué à base d'hydroxyde d'aluminium mélangé à une résine de polyester. Complètement atoxique et recyclable. Finition mat.

Solaris

Modèle de baignoire nécessitant une Réservation H 20 mm, avec **BG.BONDE04**

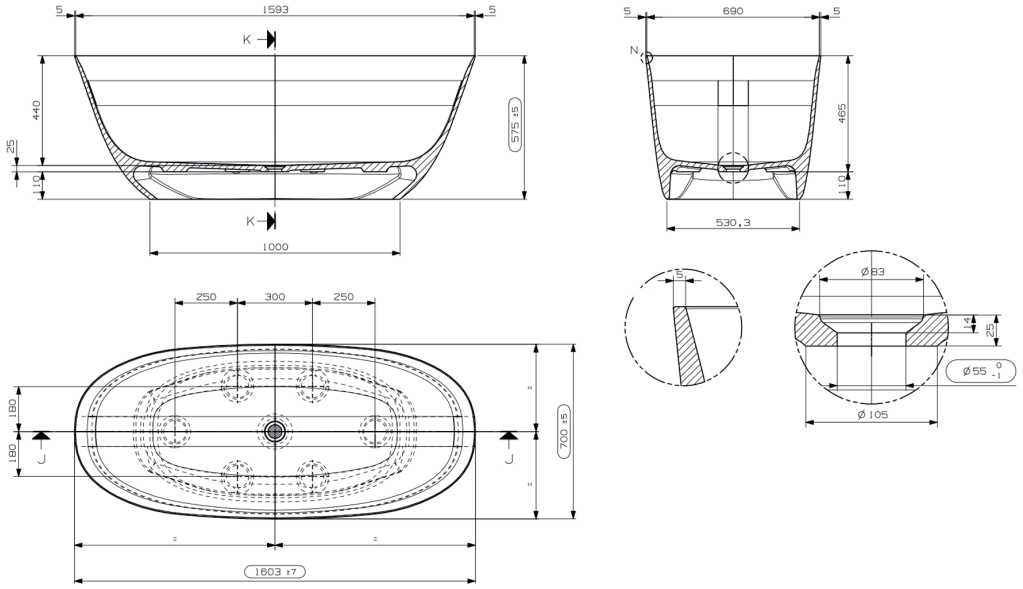

GALAXIE 01

Modèle de baignoire nécessitant une Réservation H 120 mm

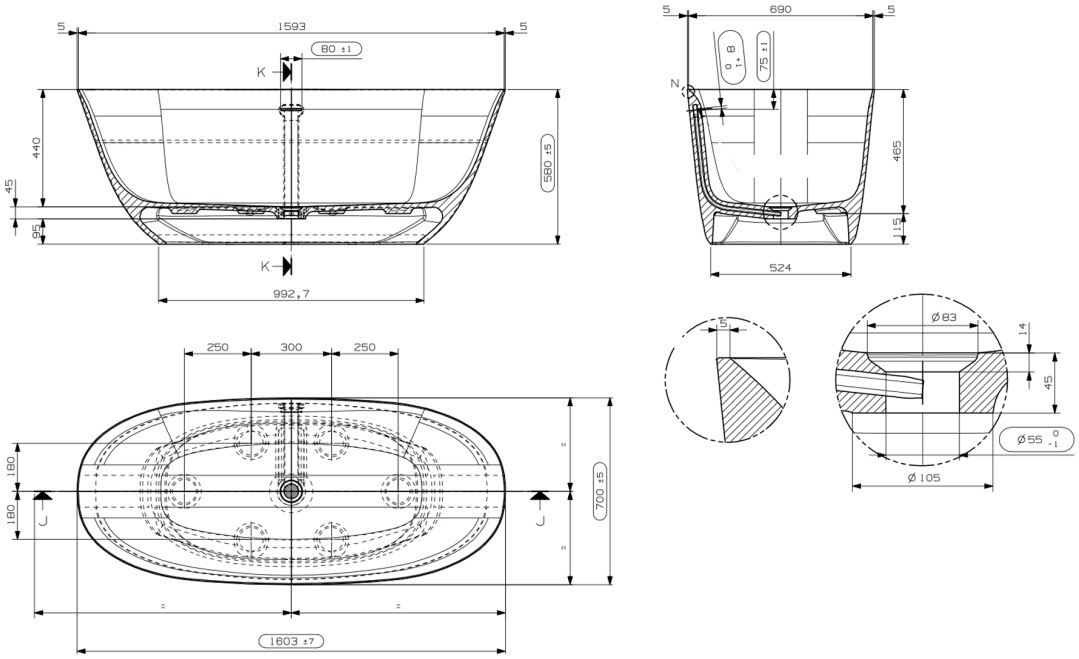

GALAXIE 02

Modèle de baignoire nécessitant une Réservation H 120 mm

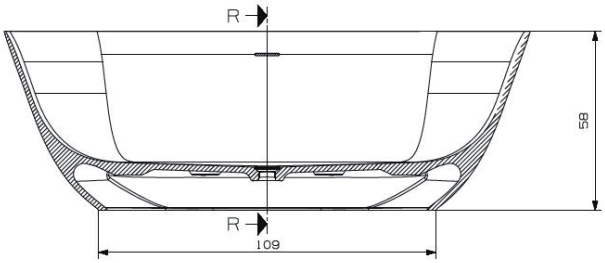

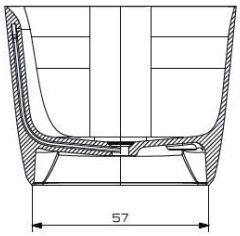

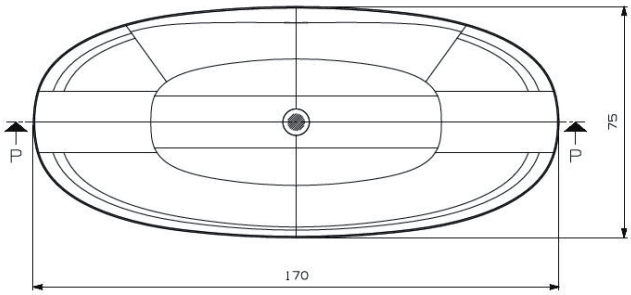

GALAXIE 03

Modèle de baignoire nécessitant une Réservation H 120 mm

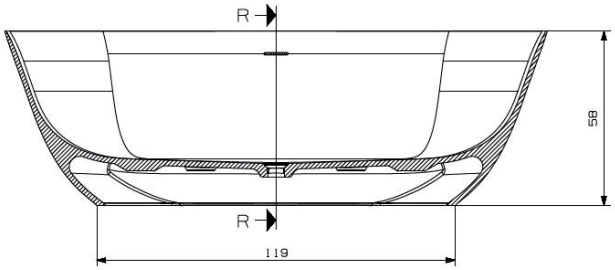

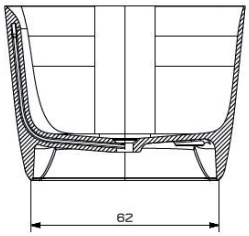

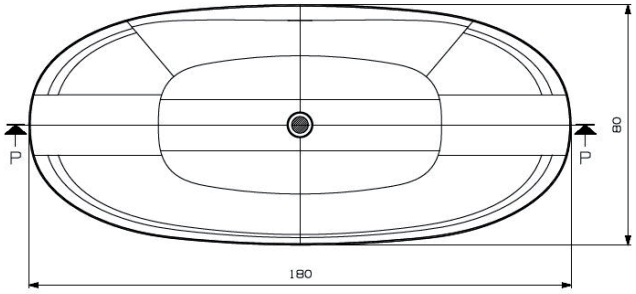

BONDE

BG.BONDE04

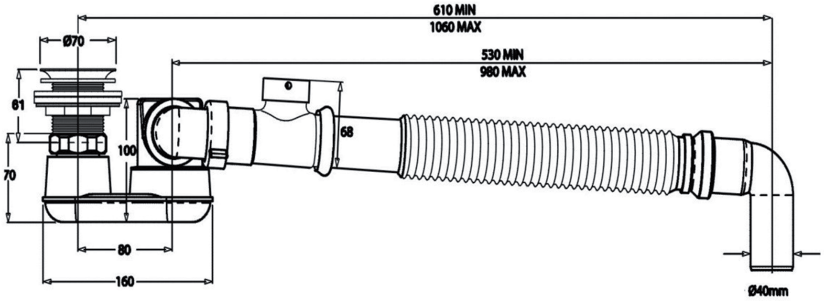

MITIGEUR BAIN SUR PIED

Cartouche Ø 35, inverseur, douchette à main, flexible 150 cm.
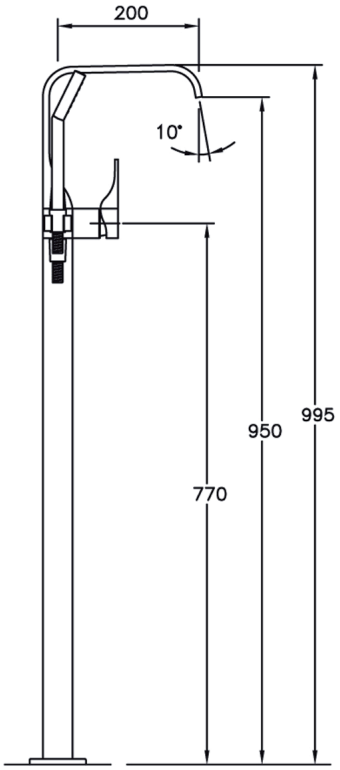
MITB.COLNP30 / MITB.COLNP30NM