ACCESSOIRES

SET AMENAGEMENT TIROIR

Aménagements de tiroirs, coloris anthracite.

Taille S

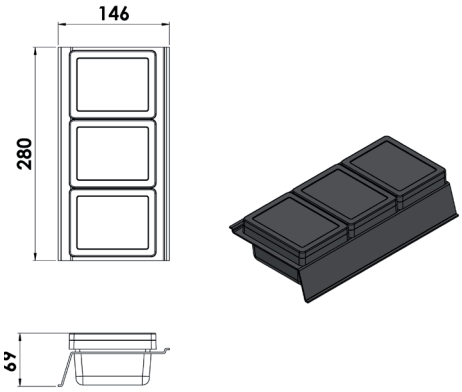

2 x 3 boites

Taille S

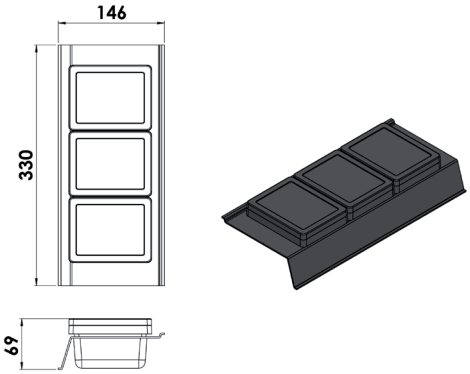

2 x 3 boites

Taille M

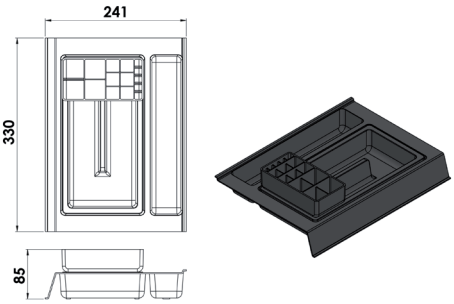

1x 3 boites et 1x boite range maquillage et porte cosmétique

Taille L

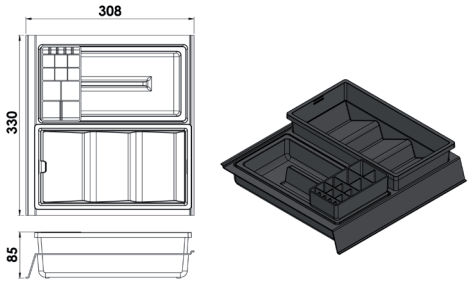

1x 3 boites et 1x boite range maquillage et porte cosmétique

Taille S

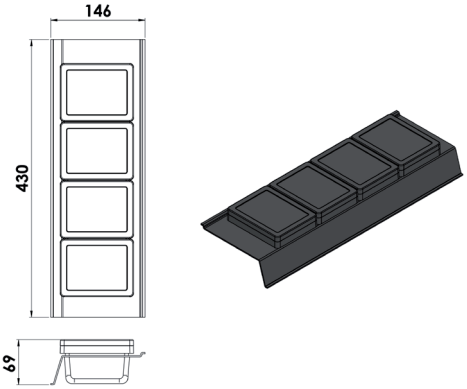

2 x 4 boites

Taille L

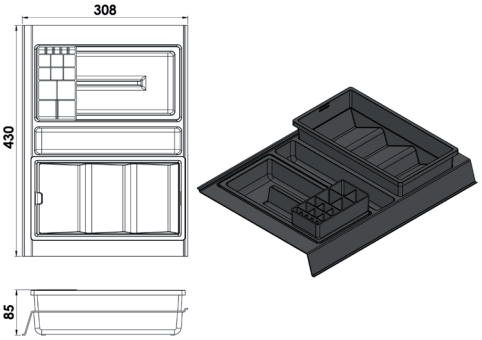

1x 4 boites et 1x boite range maquillage et porte cosmétique

Poubelle

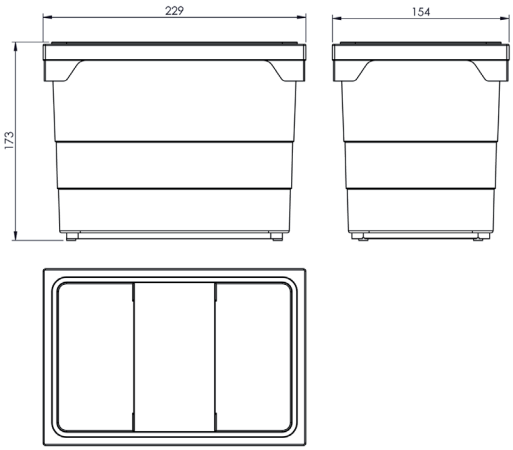

se positionne dans le tiroir du bas

	POUBELLE
Iconik*	✓
Edge	✓
Duo	✓
Feeling	✓
Gloss	✓
Elite*	✓uniquement SV 1T
Zoé	✓sans le couvercle sur SV 2T uniquement tiroir du bas
Slim	✓
Laura	✓
Ten	✓
Toscane	✓
Extenso*	-
Oakwood*	-
Curl	
Canopée*	✓
Montana*	-
Filo	✓

SET AMÉNAGEMENT DE TIROIR

SET AMÉNAGEMENT DE TIROIR

Aménagements de tiroirs, coloris anthracite.

Taille S

Pour tiroir profondeur 300mm

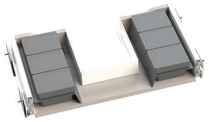

2 x 3 boites

SET.AMGH30.01.AN

50 €

+0.06€ éco.

Taille S

Pour tiroir profondeur 350mm

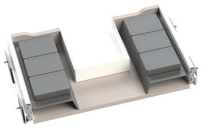

2 x 3 boites

SET.AMGH35.01.AN

52 €

+0.06€ éco.

Taille M

Pour tiroir profondeur 350mm

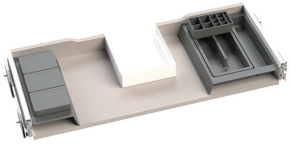

1x 3 boites et 1x boite range maquillage et porte cosmétique

SET.AMGH35.02.AN

56 €

+0.06€ éco.

Taille L

Pour tiroir profondeur 350mm

1x 3 boites et 1x boite range maquillage et porte cosmétique

SET.AMGH35.03.AN

71 €

+0.13€ éco.

Taille S

Pour tiroir profondeur 450mm

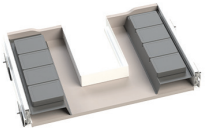

2 x 3 boites

SET.AMGH45.01.AN

60 €

+0.2€ éco.

Taille L

Pour tiroir profondeur 450mm

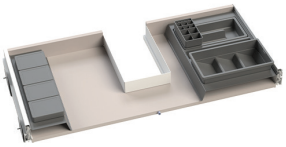

1x 3 boites et 1x boite range maquillage et porte cosmétique

SET.AMGH45.03.AN

82 €

+0.2€ éco.

	SET. AMGH30.01.AN	SET. AMGH35.01.AN	SET. AMGH35.02.AN	SET. AMGH35.03.AN	SET. AMGH45.01. AN	SET. AMGH45.03.AN
Canopée	-	✓ L 70/120double cm	✓ L 90 cm	✓ L 120/120D/120G cm	-	-
Montana	-	✓ L 60/70/120double cm	✓ L 90 cm	✓ L 120/120D/120G cm	-	-
Filo	-	✓ L 60/70/120double cm	✓ L 90 cm	✓ L 120/120D/120G cm	-	-
Toscane	-	✓ L 60/120double cm	✓ L 80/90 cm	✓ L 100/110/120/120D/120G cm	-	-
Iconik	-	✓ L 60/120double cm	✓ L 90 cm	✓ L 120/120D/120G cm	-	-
Edge	-	✓ L 70/120double cm	✓ L 90 cm	✓ L 120/120D/120G cm	-	-
Duo	-	✓ L 60 cm	-	-	-	-
Feeling	-	-	-	-	✓ L 60/105 2 TD/105 2 TG cm	✓ L 105 cm
Gloss	-	✓ L 60/70/120double cm	✓ L 80/90 cm	✓ L 100/120/120D/120G cm	-	-
Elite	-	✓ L 60/120double cm	✓ L 90 cm	✓ L 120/120D/120G cm	-	-
Zoé	-	✓ L 60/70/100/120double cm	✓ L 80/90 cm	✓ L 120/120D/120G cm	-	-
Slim	✓ L 60/80D/80G/120/120G/120D 120double cm	-	-	-	-	-
Laura	-	✓ L 60/120double cm	✓ L 90 cm	✓ L 120/120D/120G cm	-	-
Ten	-	✓ L 60/70/120double cm	✓ L 80/90 cm	✓ L 100/110/120/120D/120G cm	-	-
Extenso*	-	✓ L 60/120double cm	✓ L 90/100 cm	✓ L 110/120/120D/120G cm	-	-
Oakwood	-	✓ L 60/120double cm	✓ L 90 cm	✓ L 120/120D/120G cm	-	-
Curl	-	-	-	-	-	-

*si SOPLAN aucun aménagement pour un caisson largeur 60cm.

SCHÉMAS TECHNIQUES DES INTÉRIEURS DE TIROIR

TIROIRS SCALA

Largeur de caisson	30 cm	40 cm	50 cm	60 cm	70 cm	80 cm	90 cm	100 cm	105 cm	110 cm	120 cm
Valeur A en mm	207	307	407	507	607	707	807	907	959	1007	1104
Valeur B en mm	-	-	-	163	213	263	313	363	389	413	461

Profondeur 40 cm
Slim

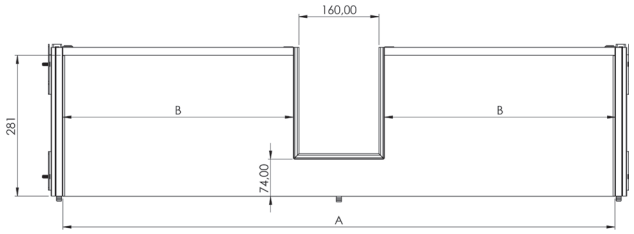

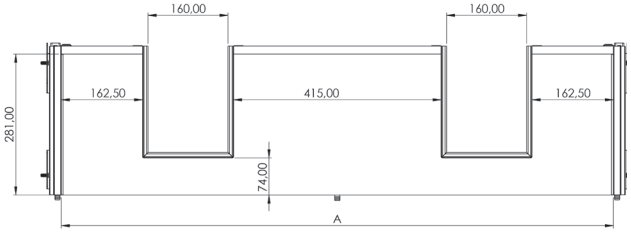

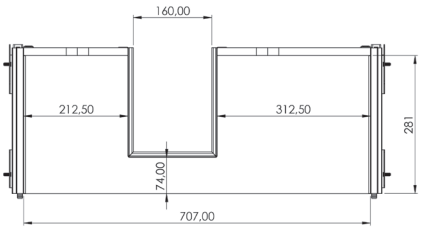

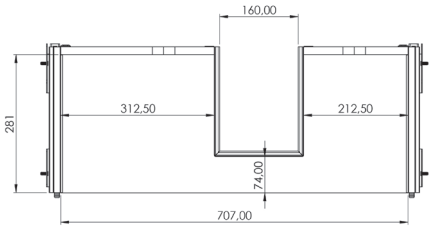

Profondeur 46 et 50 cm
Canopée,Oakwood, Edge, Iconik, Gloss, Elite, Zoé, Laura

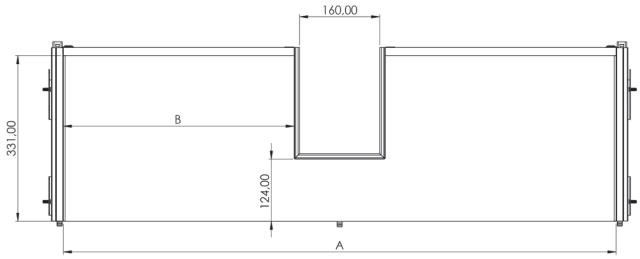

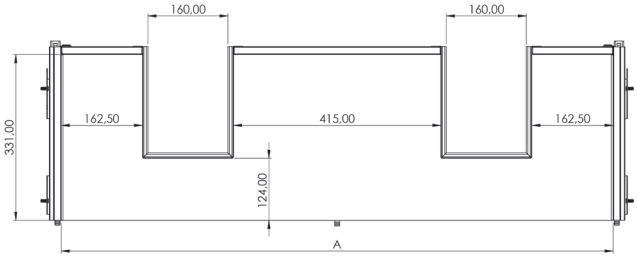

Profondeur 55 cm
Feeling, Harmonie, Duo

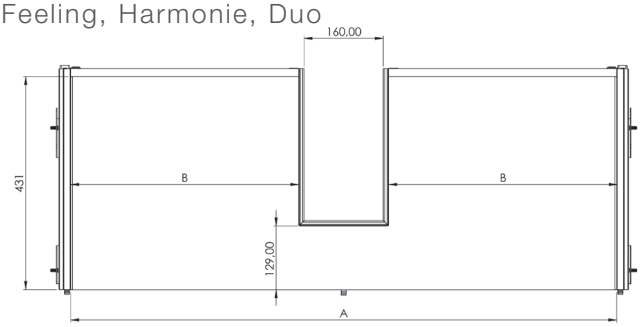

Gamme galbée
Curl

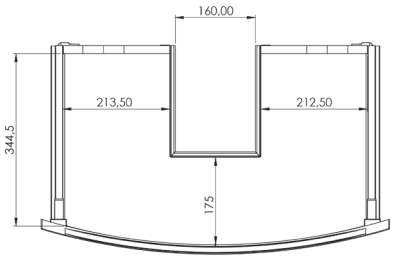

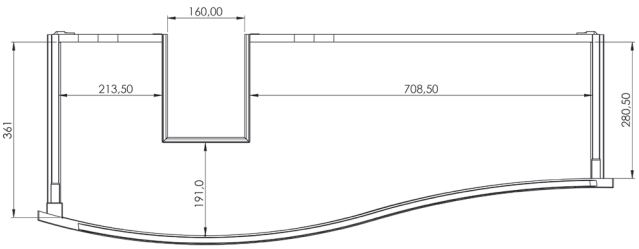

TIROIRS SCALA - MONTANA

Largeur de caisson	60 cm	70 cm	120 cm	120 cm - 4T		80 cm	90 cm	100 cm	105 cm	110 cm	
Valeur A en mm	487	587	1084	498		707	807	907	959	1007	
Valeur B en mm	152	202	451	158		263	313	363	389	413	

Profondeur 46
Montana

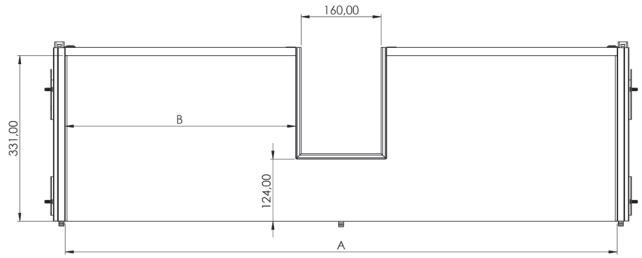

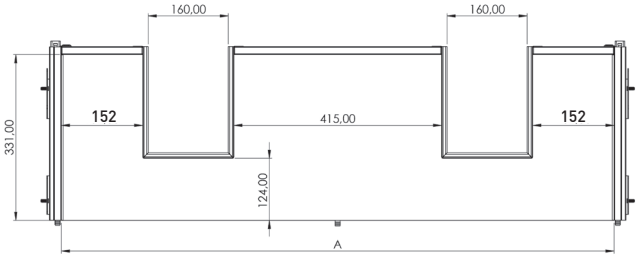

TIROIRS ECO

Profondeur 46 cm
Ten,Filo

Largeur de caisson	60 cm	70 cm	80 cm	90 cm	100 cm	110 cm	120 cm
Valeur A en mm	507	607	707	807	907	1007	1104
Valeur B en mm	169	220	269	319	369	420	468

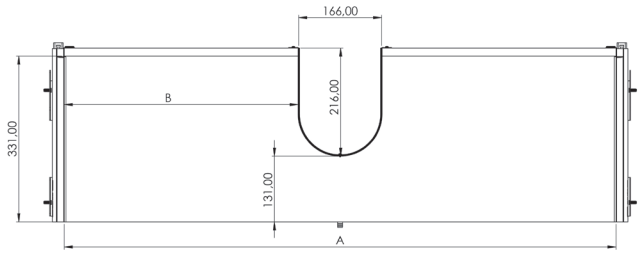

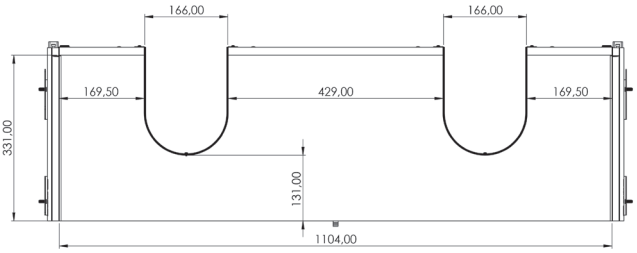

PORTE-SERVIETTE

PS02CHB

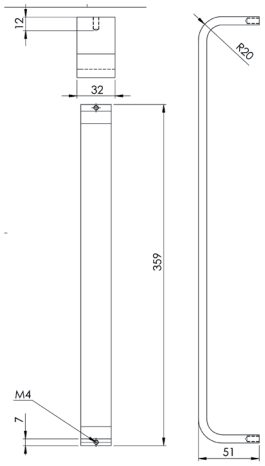

Chromé brillant

Porte-serviette adapté à la fixation sur l'équerre des plateaux.
Visserie non fournie. Alu brillant

PS03CHB / PS06CHB / PS07CHB / PS08CHB

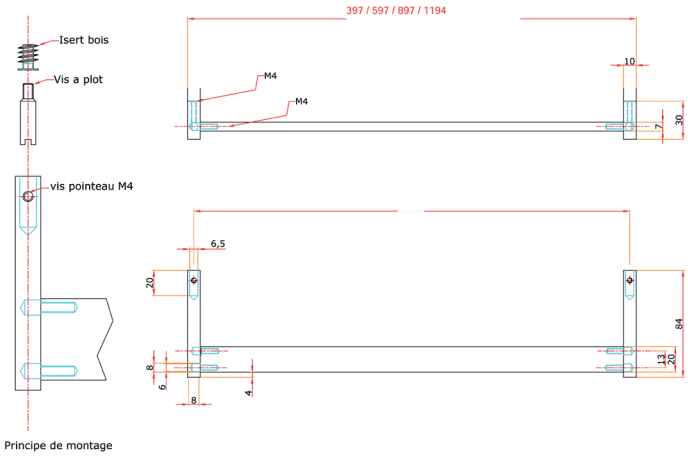

Alu brillant fourni avec inserts et visserie

A fixer sur le côté du meuble. Perçage à effectuer sur chantier.

PS04CHB / PS05CHB

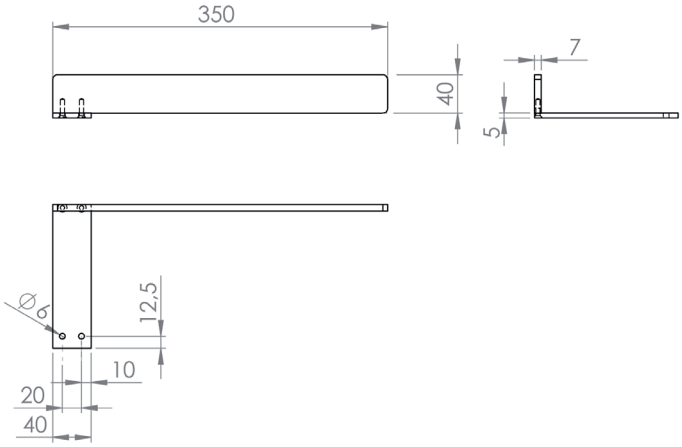

Alu brillant Gauche

A fixer sur le côté du meuble. Perçage à effectuer sur chantier.

PS09CHB / PS09NM / PS09BM / PS09GO / PS09IB

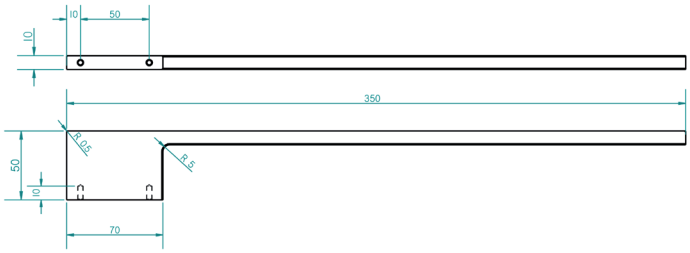

PS11CHB / PS11BM / PS11NM

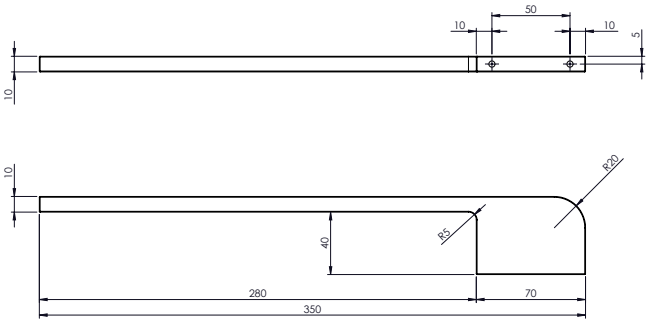

Porte-serviette

A fixer sous le plan de toilette. Perçage à effectuer sur chantier.
fourni avec 2 vis M4x25

PS10NM

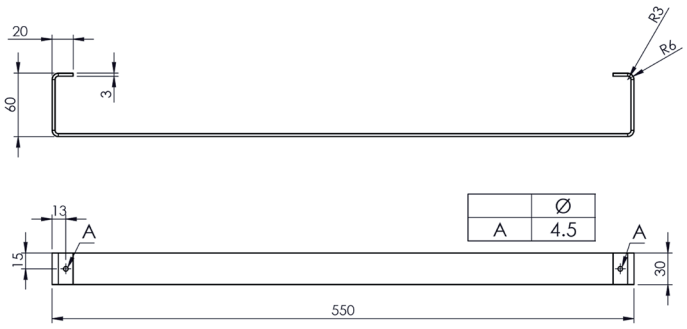

Penderie

alu mat Uniquement pour fixer sous un meuble ou une étagère.

PEN02.SM.AL

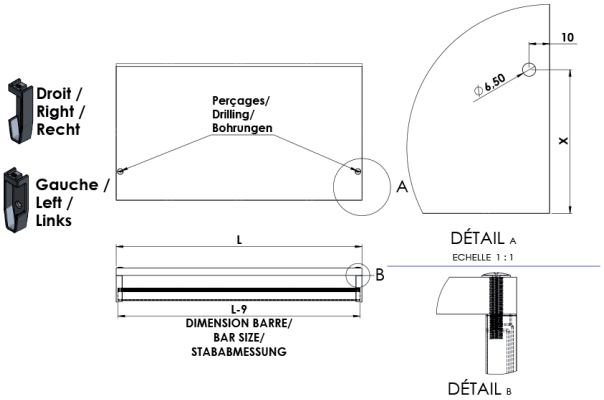

Echelle porte-serviette

Echelle porte-serviette en acier laqué tube 20x20, 5 barreaux,
patins ABS anti-dérapant.

PSECH01...

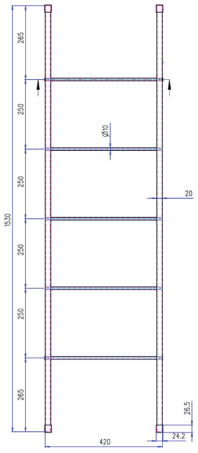

Tabouret

Structure acier laqué blanc mat, tube 20 x 20 mm.
Assise panneau mélaminé 18mm.

TAB01BM...

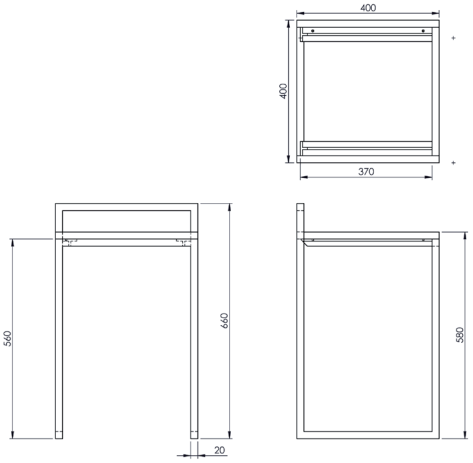

Hauteur assise 580 mm

Fixations

MIETAGFIX04CHB

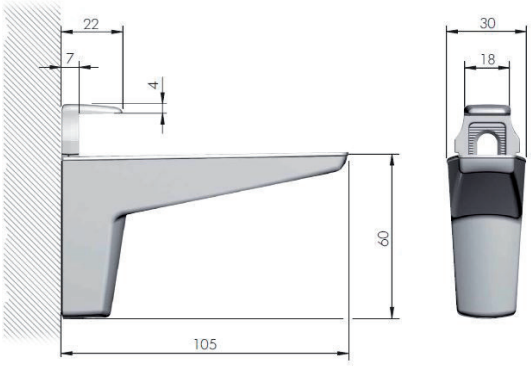

chromé brillant

PIETEMENT

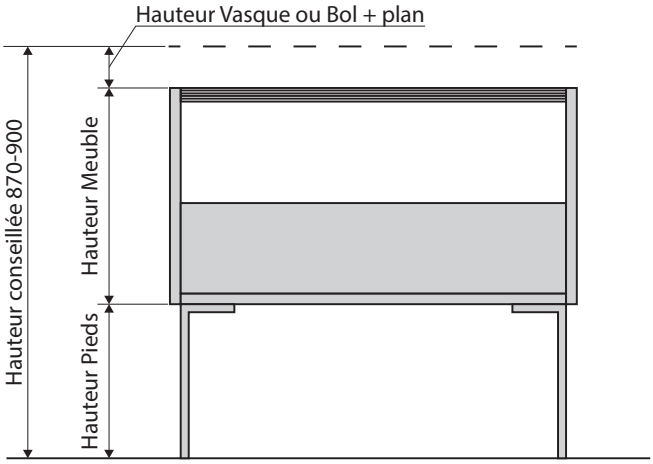

ACCESSOIRE

Lot de 2 pieds

Hauteur 2 cm

PAT01GM

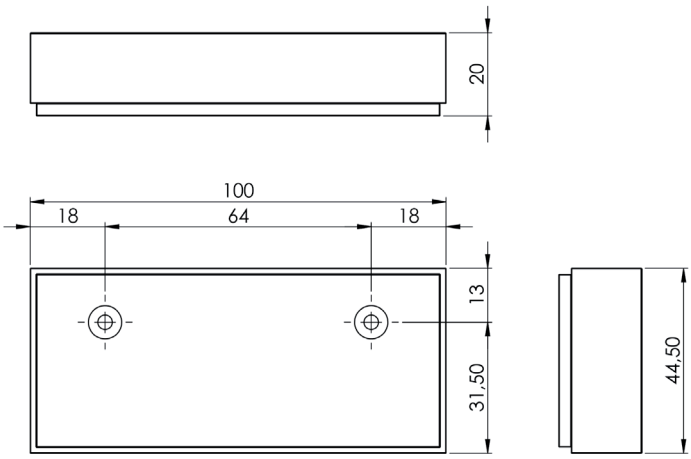

ABS gris mat à utiliser en complément de la fixation murale du meuble. Prévu pour supporter le poids d'une personne

Hauteur 10 cm

APP02 / APP02NM

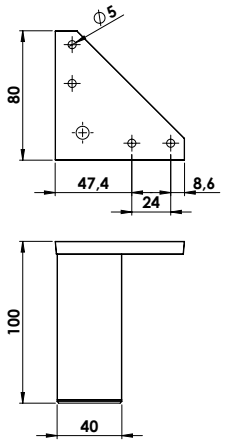

ABS chromé brillant ou noir. Pour l'avant et/ou l'arrière du sous-vasque.

Hauteur 25 cm

Pour l'avant et/ou l'arrière du sous-vasque. Tube 20x20 mm. Patins de réglage de 10 mm.

LRP02...

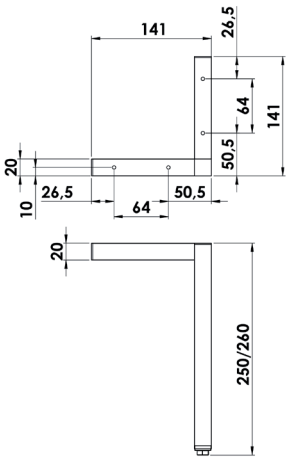

Acier laqué noir mat. Fourni avec vis de fixations.

OAP01NM

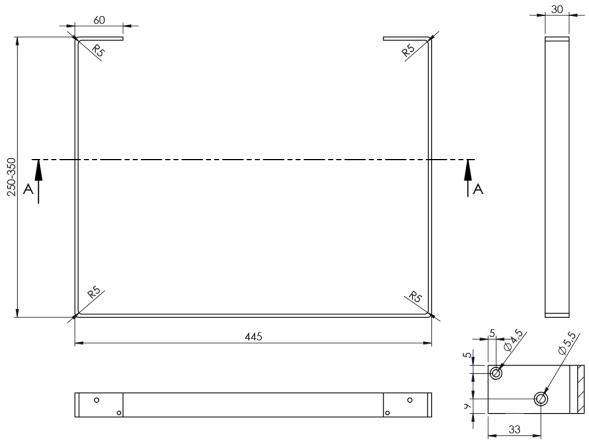

Hauteur 25 cm	Hauteur 35 cm

Aluminium anodisé noir. Fourni avec vis de fixations. Feutrine sous les pieds

CNP01NM

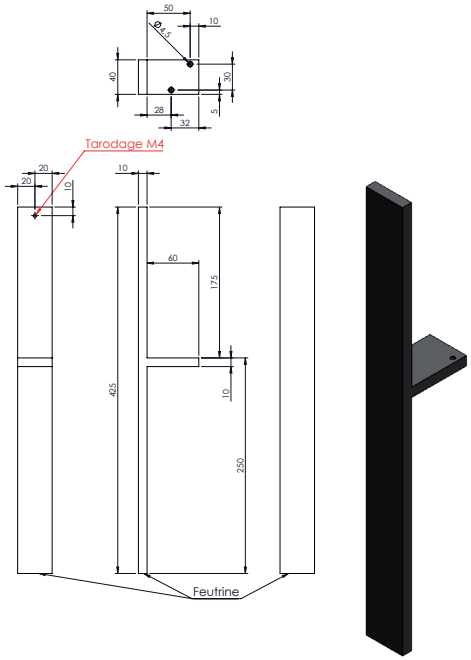

CNP02NM

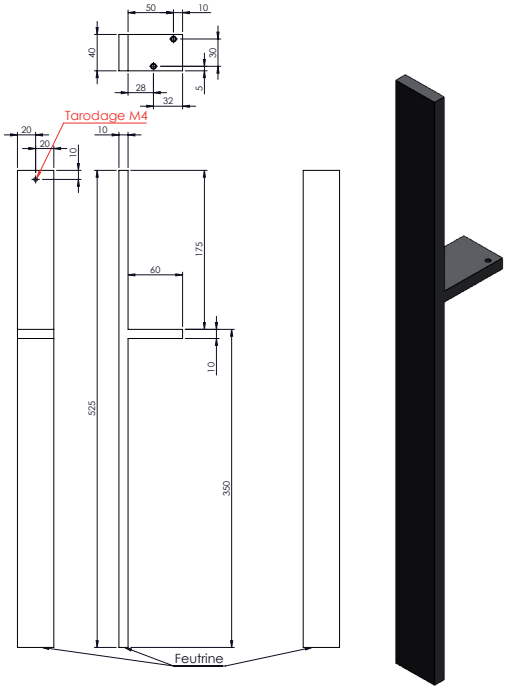

Hauteur 28 cm

Pour l'avant et/ou l'arrière du sous-vasque. Tube 20x20 mm. Patins de réglage de 10 mm.

EGP02...

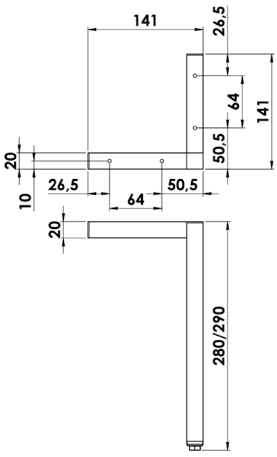

Hauteur 32 cm

HAP03...

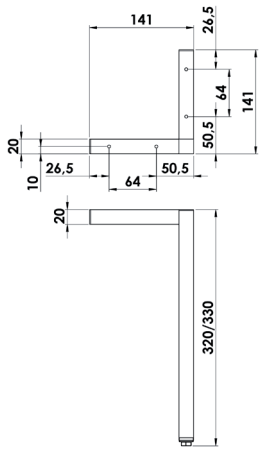

Pour l'avant et/ou l'arrière du sous-vasque. Tube 20x20 mm. Patins de réglage de 10 mm.

SAP01 / SAP02

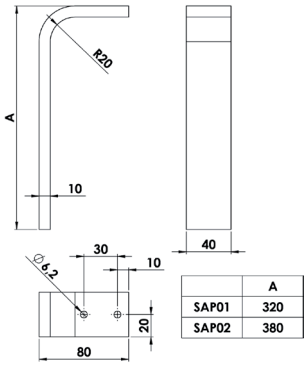

	A
SAP01	320
SAP02	380

OAP02NM

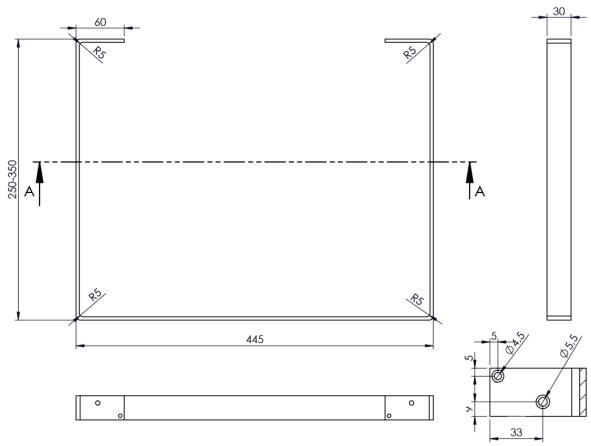

Accessoires en laiton avec fixations adhésives autocollantes.

Crochets Double

90 x 45 x 32

Acier inoxydable. Espace entre crochet 45 mm

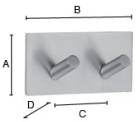

Dimensions en mm : 45,
90,
45,
32

BB1093

Crochets Quadruple

180 x 45 x 30

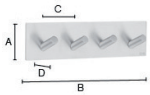

Dimensions en mm : 45,
180,
45,
30

BB1096